TEKNISKA SPECIFIKATIONER 8 OUTPUT CONTROL MODULE

8 Output control module är en avsäkringsmodul med 8 helt avsäkrade utgångar, Kortet monteras på nylonfästen. Kontrollera vid beställning att kortet passar till den batteribackup kortet skall installeras i.

Se installationsfilm

Produktpresentation 8 Output module https://www.youtube.com/embed/1bOjRTie9XA

MONTERING I BATTERIBACKUP

Montera kortet på valfri kortplats i kapslingen, lämna god plats för kablar.

Kontrollera att kortet passar med enheten innan montering sker. Även om kortet passar mekanisk är det inte säkert att det stödjs elektriskt. Det är installatörens ansvar att kortet är kompatibelt med batteribackup.

NOTERA
Montera och koppla in tillvalskort innan driftsättning av batteribackup.

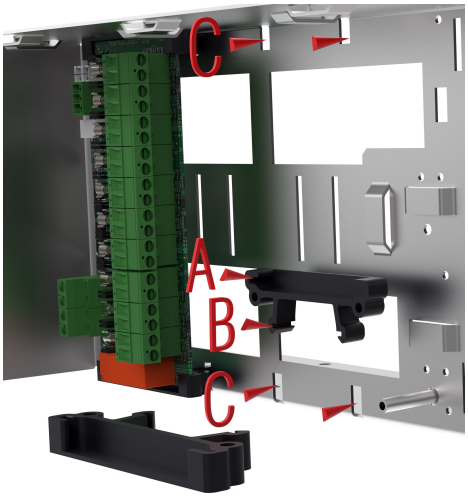

Kort monteras i batteribackup

Bokstav	Förklaring
A	Kortet skall sitta i plastdistanserna med anslutningarna på kortet upp.
B	Hakar för att sätta fast i plåten (C).
C	Snäpp fast plastdistanser.

KORTBESKRIVNING 8 OUTPUT CONTROL MODULE

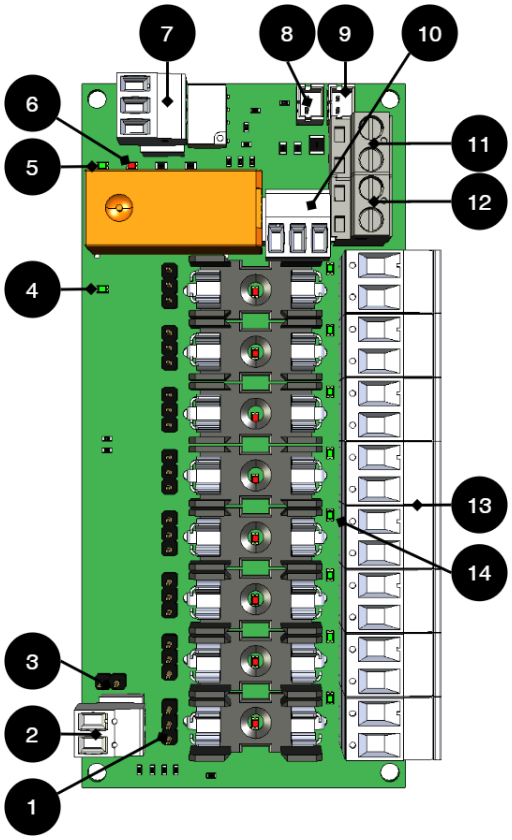

Kretskortsöversikt - 8 Output control module

Nr	På kretskort	Förklaring
1	JU1-JU8	Stiftlistens bygling styr vilken funktion utgången (13) har. Styrning för funktion: Bygel mellan 1-2= Normal funktion, alltid på. Bygel mellan 2-3=Brandlarmsstyrning. Se även separat tabell.
2	J9	Brandlarmssyrning, måste vara sluten om styrning skall ske via moderkort. Se även separat tabell.
3	JU9	Master för var styrning av brandlarm sker. Se även separat tabell. Obyglad: Styrning från kortet. Byglad: Styrning från moderkort möjlig.
4	D21	Grön indikeringsdiod=
5	D30	Grön indikeringsdiod=
6	D29	Röd indikeringsdiod=
7	P4:1-3	Larmrelä, NC, Com NO.
8	J14	Styr / larmkabel till moderkort.
9	J15	Vidarekoppling av styr/larmkabel till nästa tillvalskort.
10	J11	Används endast i brandlarmsstyrningsläge. Bygel mellan 1-2=Inverterad utspänning. Bygel mellan 2-3=Normal utspänning. Se även separat tabell.
11	P1:3-4	Matning 24 V från moderkort.
12	P1:1-2	Vidarekoppling 24 V strömmatning till nästa tillvalskort.
13	P2:1-8	Utgångar.
14	D9-D18	Grön indikeringsdiod.

Matris för styrning

JU9 By-glad	JU9 Oby-glad	JU9 by-glad	J9 Oby-glad	JU1-8 1-2 By-glad	JU8 2-3 By-glad	Brand-styrning möjlig	Styr-ning via mo-der-kort möjlig	J11 1-2 by-glad	J11 2-3 by-glad
X	-	X	-	-	X	X	-	0 V ut	24 V ut
X	-	-	X	-	X	X	-	24 V ut	0 V ut
X	-	X	-	X	-	-	-	24 V ut	24 V ut
X	-	-	X	X	-	-	-	24 V ut	24 V ut
-	X	X	-	-	X	-	X	24 V ut, vid spän-ningsfall= 0 V ut.	24 V ut, vid spän-ningsfall= 0 V ut.
-	X	-	X	-	X	-	-	24 V ut	0 V ut
-	X	X	-	X	-	-	-	24 V ut	24 V ut
-	X	-	X	X	-	-	-	24 V ut	24 V ut
X=byglad, - = ej byglad.						Bygel på J11 styr strömmatning.			

Använd medföljande kablage

Använd kablaget som skickas med i kartongen för att koppla in kortet.

ANSLUT 8 OUTPUT CONTROL MODULE TILL MODERKORT: CEO3 V2.1

Anslut kortet som bilden visar.

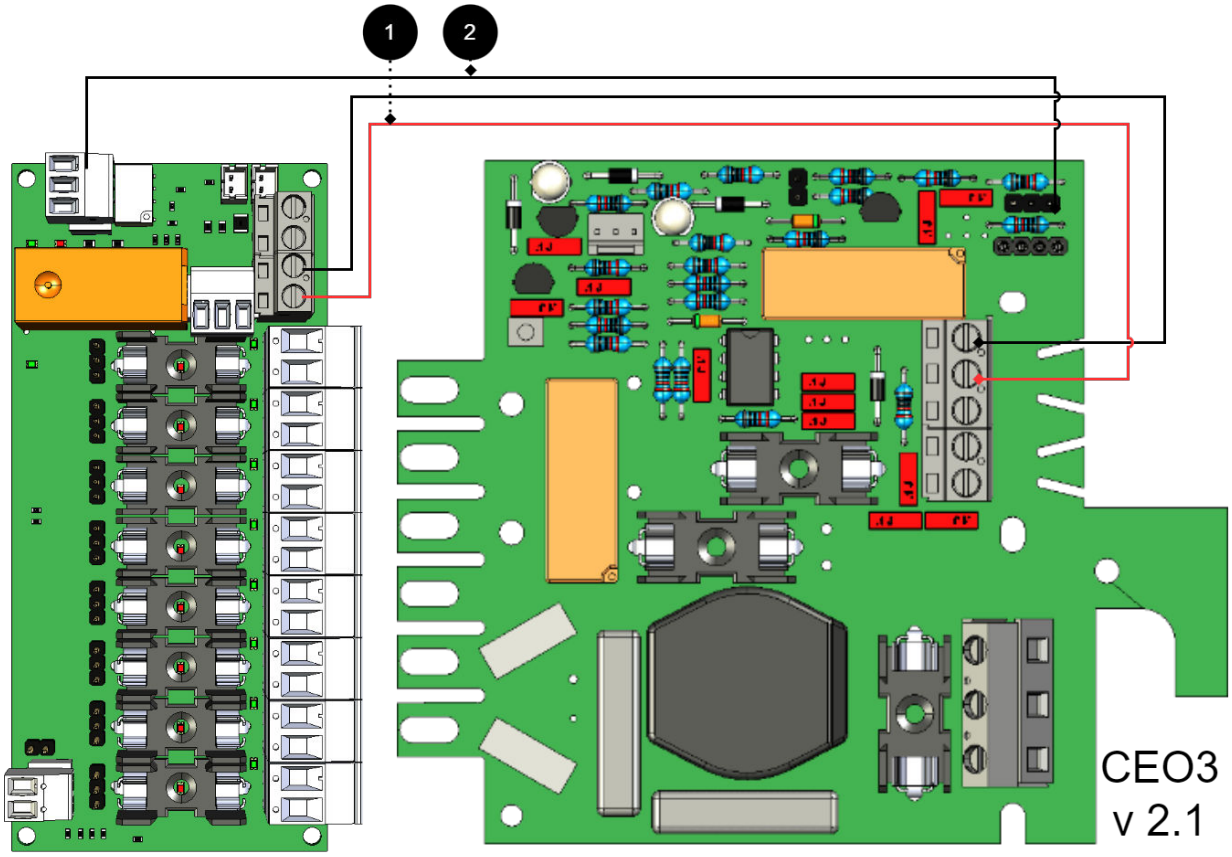

+ och - från last på moderkort kopplas till + och - på tillvalskortet.

Kommunikation kopplas mellan plintar som heldragen linje visar.

Inkoppling av strömmatning

Koppla in matning från batteribackupens lastutgång till kortets ingång.

Inkoppling av last

Anslut lastkablage till P1:1-14 på avsäkringsmodul för prioriterad last. P1:15-20 för oprioriterad last. (Kort levereras med T2A säkringar).

OBSERVERA
Maxlast är 5 A per lastutgång, och kortets totala last får ej överstiga 16 A.

Anslutningar från batteribackup till säkringskort

Nr	Kopplingar	8 Output control module	Moderkort
1	Inkoppling strömmatning:	P1:3-4	Lastutgång 1
2	Larmutgång: kopplas mellan NO och Com	P3: 1-3 (2-3)	JU3 Kopplas mellan mittenstift och något ytterstift.

Nr	Kopplingar	8 Output control module	Moderkort
-	Bryggning av larm till kortet är ej möjlig då kortet saknar larmingång.	-	-

ANSLUT 8 OUTPUT CONTROL MODULE TILL MODERKORT: CEO3 V5

Anslut kortet som bilden visar.

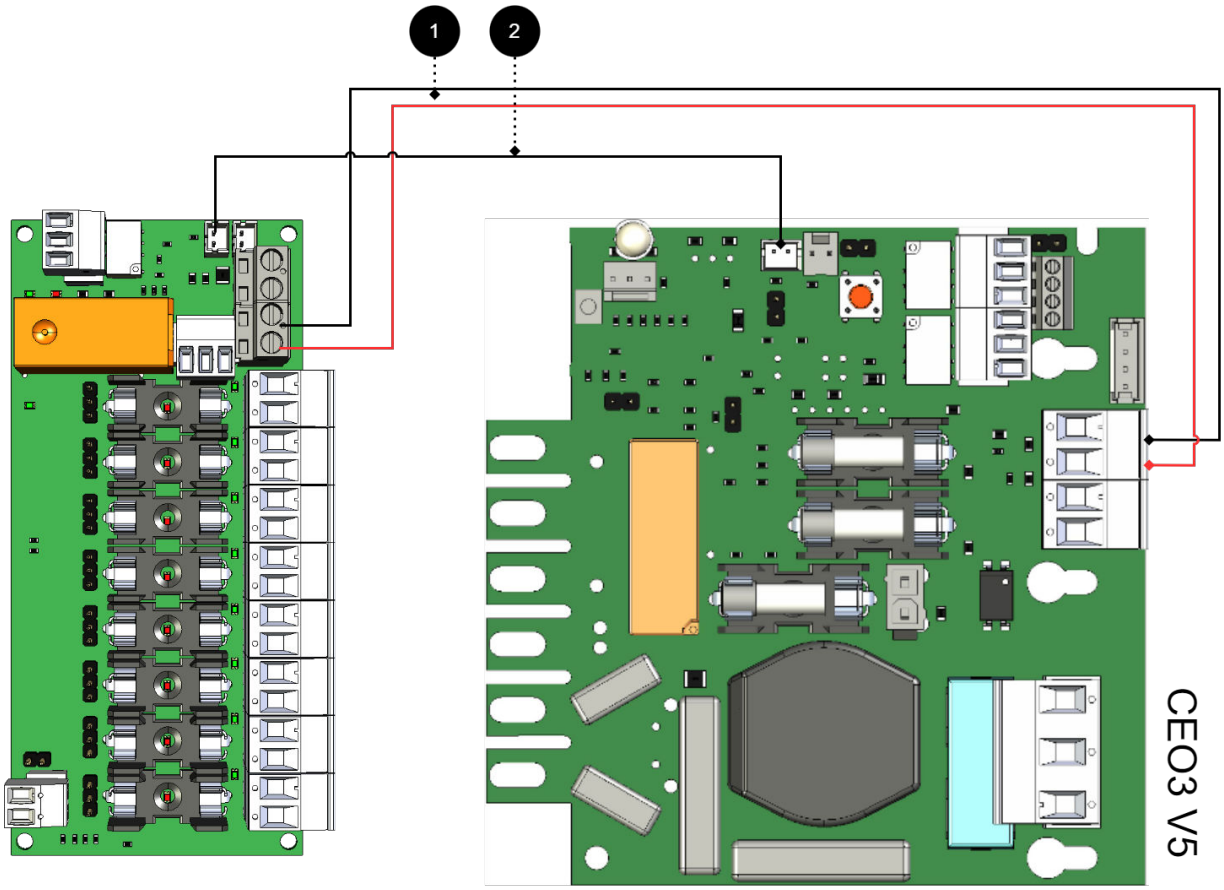

+ och - från last på moderkort kopplas till + och - på tillvalskortet.

Kommunikation kopplas mellan plintar som heldragen linje visar.

Inkoppling av strömmatning

Koppla in matning (24 V) från batteribackupens lastutgång till kortets 24 V-ingång.

Inkoppling av last

Anslut lastkablage till P1:1-14 på avsäkringsmodul för prioriterad last. P1:15-20 för oprioriterad last. (Kort levereras med T2A säkringar).

OBSERVERA
Maxlast är 5 A per lastutgång, och kortets totala last får ej överstiga 16 A.

Anslutningar från batteribackup till säkringskort

Nr	Kopplingar	8 Output control module	Moderkort
1	Inkoppling strömmatning:	P1:3-4	Lastutgång 2
2	Bryggning av larm till moderkort:	J14	J27

Nr	Kopplingar	8 Output control module	Moderkort
	Bryggning av larm till ytterligare tillvalskort	J15	

ANSLUT 8 OUTPUT CONTROL MODULE TILL MODERKORT: NEO3

Anslut kortet som bilden visar.

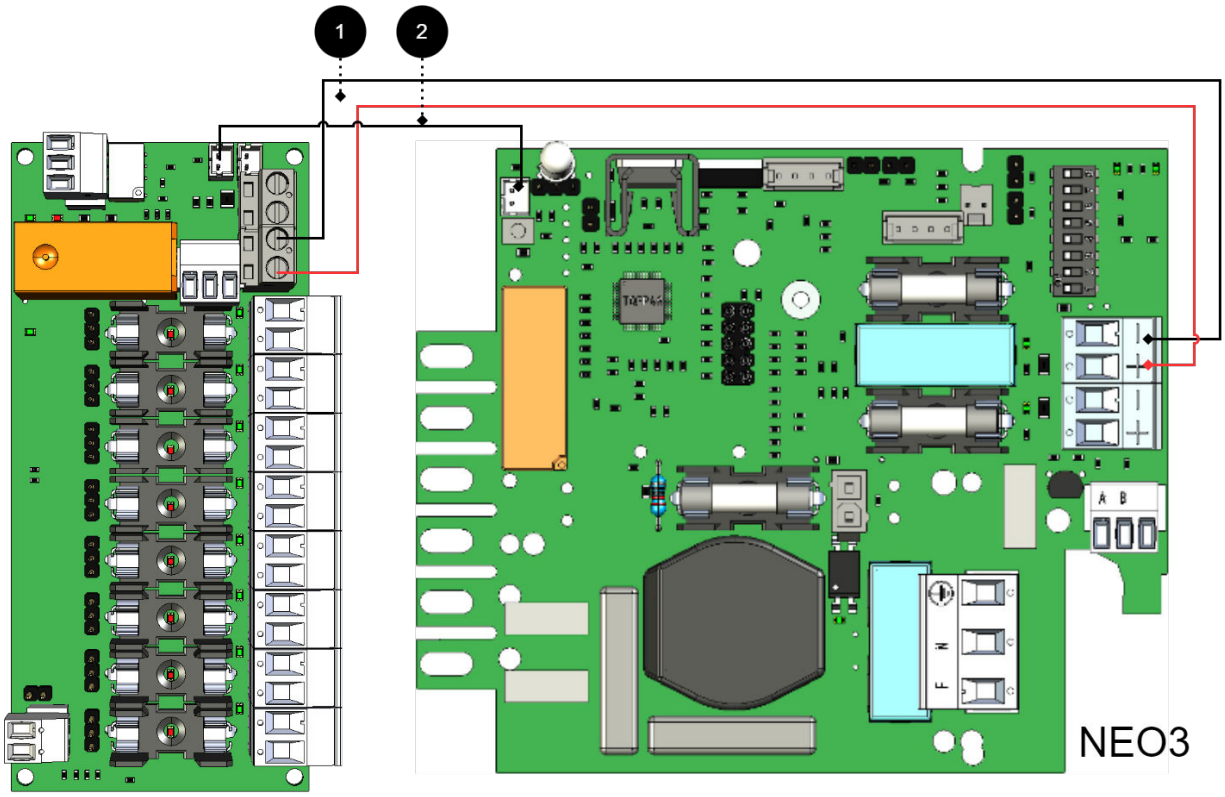

+ och - från last på moderkort kopplas till + och - på tillvalskortet.

Kommunikation kopplas mellan plintar som heldragen linje visar.

Anslutningar från batteribackup till säkringskort

Nr	Kopplingar	8 Output control module	Moderkort
1	Inkoppling strömmatning:	P1:3-4	Lastutgång 2
2	Bryggning av larm till moderkort: Bryggning av larm till/från ytterligare tillvalskort	J14 J15	J5

ANSLUT 8 OUTPUT CONTROL MODULE TILL MODERKORT: PRO1 5 A OCH 10 A

Anslut kortet som bilden visar.

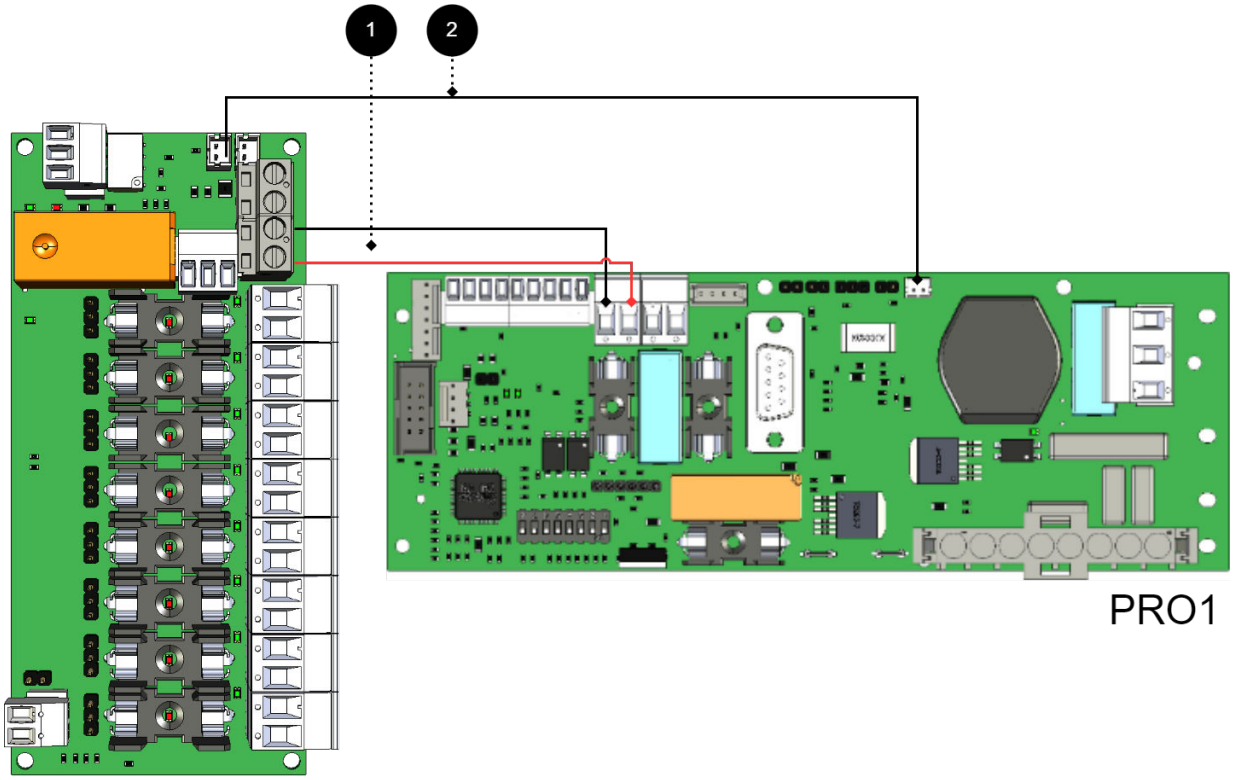

+ och - från last på moderkort kopplas till + och - på tillvalskortet.

Kommunikation kopplas mellan plintar som heldragen linje visar.

Anslutningar från batteribackup till säkringskort

Nr	Kopplingar	8 Output control module	Moderkort
1	Inkoppling strömmatning:	P1:3-4	Lastutgång 1
2	Bryggning av larm till moderkort: Bryggning av larm till/från ytterligare tillvalskort:	J14 J15	J13 -

ANSLUT 8 OUTPUT CONTROL MODULE TILL MODERKORT: PRO1 15 A OCH 25 A

Anslut kortet som bilden visar.

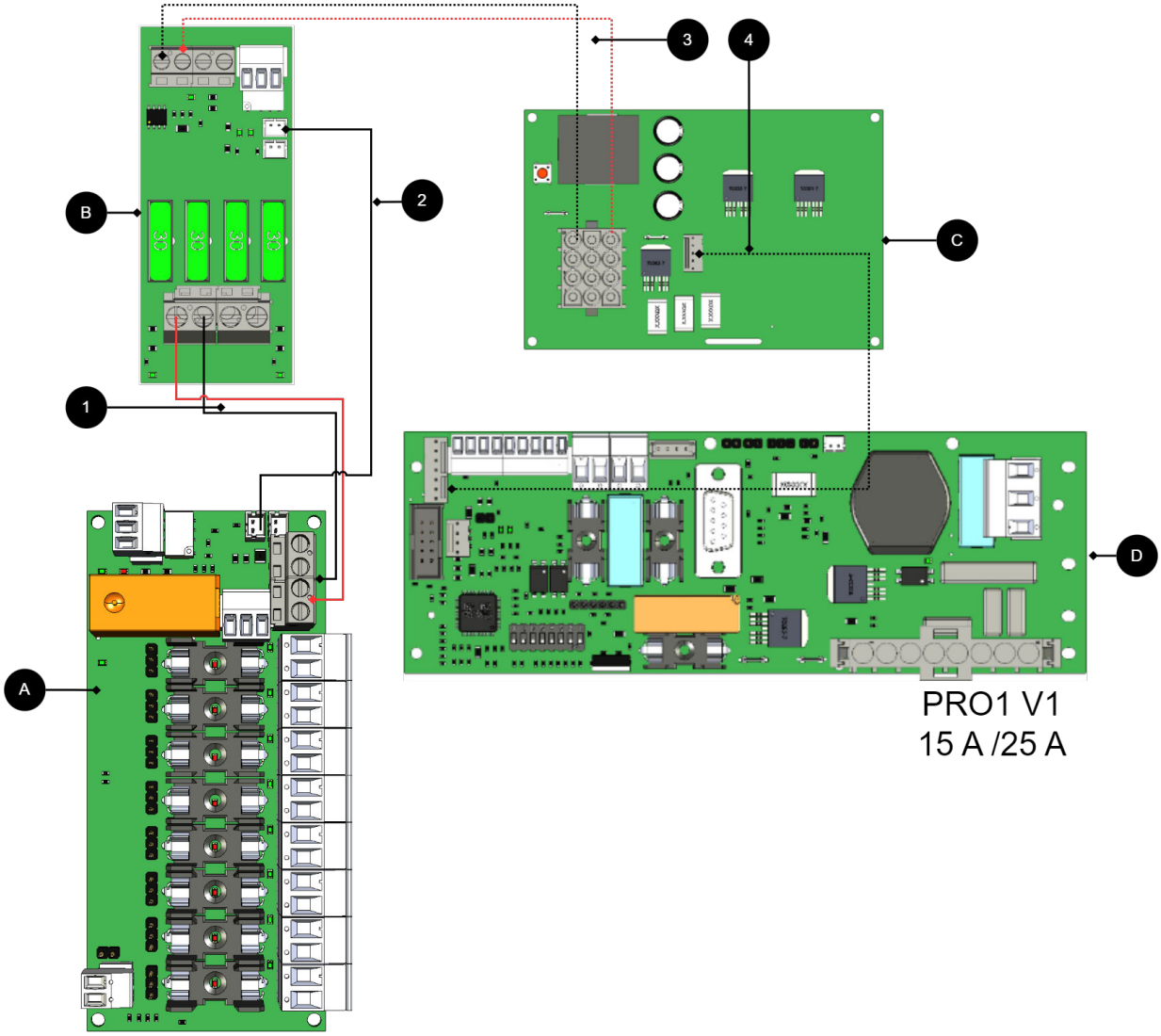

+ och - från last på moderkort kopplas till + och - på tillvalskortet.

Kommunikation kopplas mellan plintar som heldragen linje visar.

Anslutningar 15 A och 25 A enheter

Nr/bokstav	På kretskort (A)	Förklaring
A	8 Output module	Tillvalskort.
B	2 Output module	Kort för inkoppling av last och strömmatning till 8 Output control module.
C	Effektkort	Finns på 15 A och 25 A enheter.
D	PRO1	Moderkort i batteribackup.
1	P1:3-4	Koppla strömmatning 8 Output control module från (B).
2	J14	Larm kopplas till lastkort.
3, 4	-	Intern strömmatning och kommunikation mellan kort.

ANSLUT 8 OUTPUT CONTROL MODULE TILL MODERKORT: PRO2 V3

Anslut kortet som bilden visar.

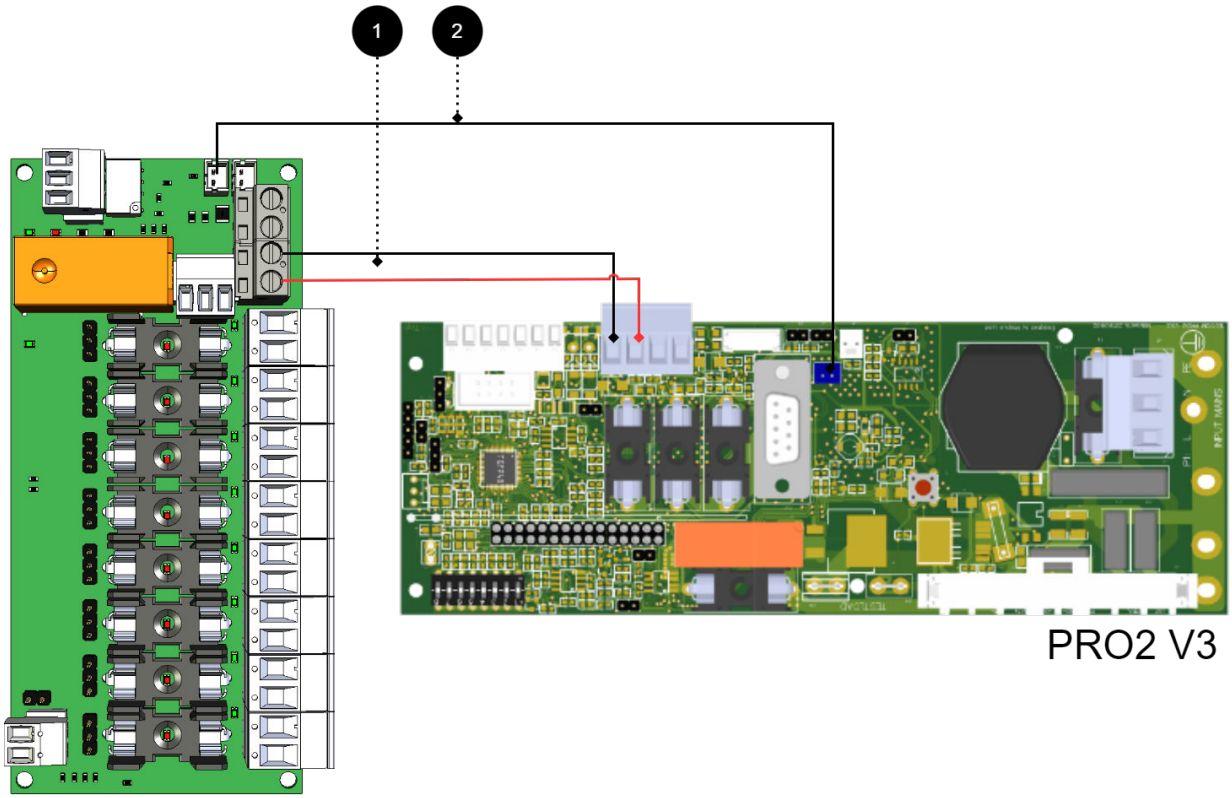

+ och - från last på moderkort kopplas till + och - på tillvalskortet.

Kommunikation kopplas mellan plintar som heldragen linje visar.

Anslutningar från batteribackup till säkringskort

Nr	Kopplingar	8 Output control module	Moderkort
1	Inkoppling strömmatning:	P1:3-4	Lastutgång 1
2	Bryggning av larm till moderkort: Bryggning av larm till ytterligare tillvalskort:	J14 J15	J1

ANSLUT 8 OUTPUT CONTROL MODULE TILL MODERKORT: PRO2 V3 15 A OCH 25 A

Anslut kortet som bilden visar.

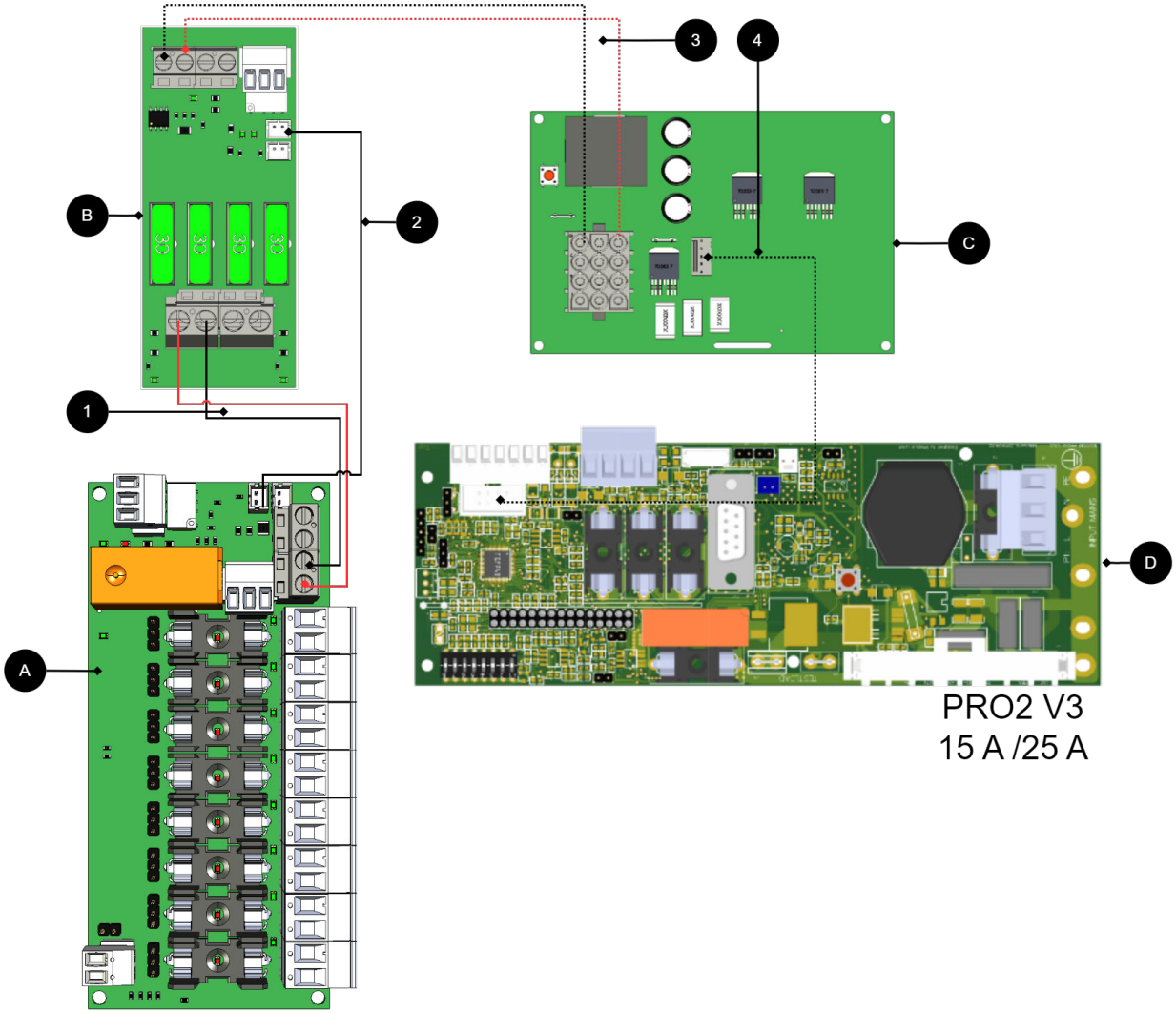

+ och - från last på moderkort kopplas till + och - på tillvalskortet.

Kommunikation kopplas mellan plintar som heldragen linje visar.

Anslutningar 15 A och 25 A enheter

Nr/bokstav	På kretskort (A)	Förklaring
A	8 Output control module	Tillvalsort.
B	2 Output module	Kort för inkoppling av last och strömmatning till 8 Output control module.
C	Effektkort	Finns på 15 A och 25 A enheter.
D	PRO2 v3	Moderkort i batteribackup.
1	P1:3-4	Koppla strömmatning från 8 Output control module (B).
2	J14	Kopplas larm till lastkort.
3, 4	-	Intern strömmatning och kommunikation mellan kort.

ANSLUT 8 OUTPUT CONTROL MODULE TILL MODERKORT: PRO3

Anslut kortet som bilden visar.

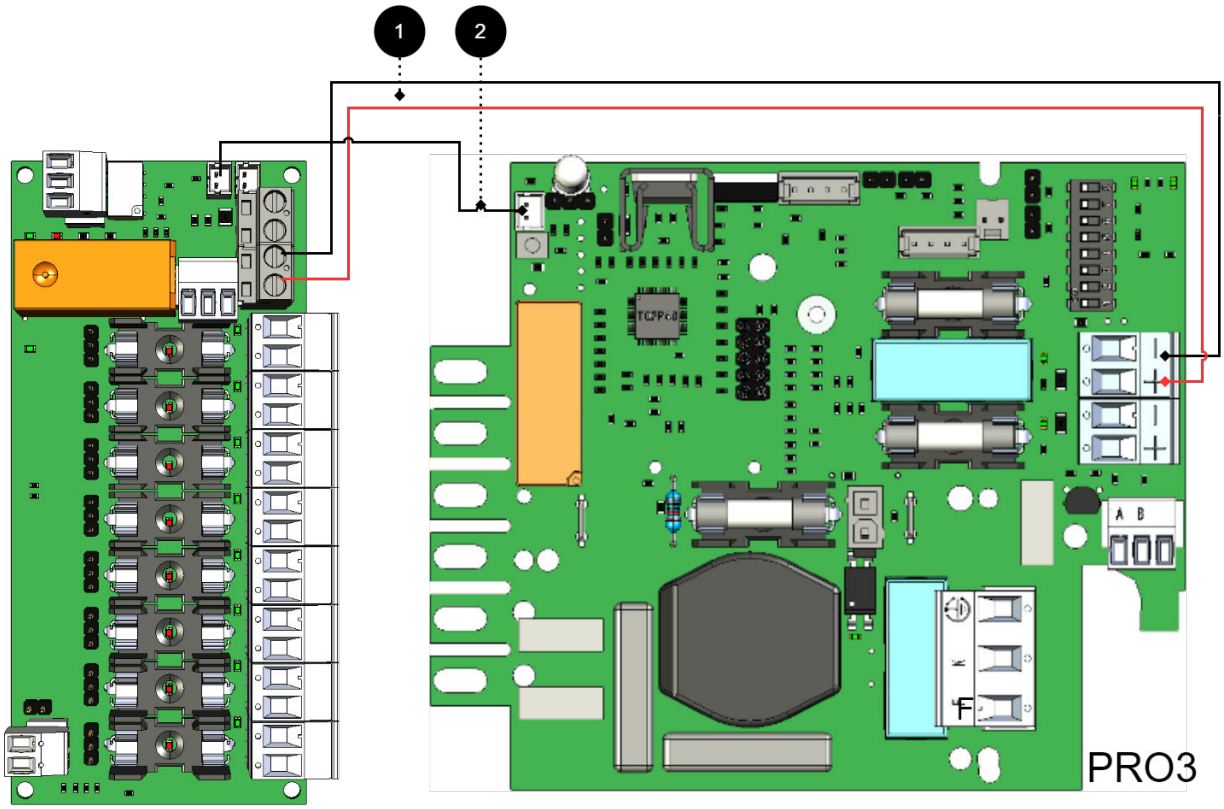

+ och - från last på moderkort kopplas till + och - på tillvalskortet.

Kommunikation kopplas mellan plintar som heldragen linje visar.

Anslutningar från batteribackup till säkringskort

Nr	Kopplingar	8 Output control module	Moderkort
1	Inkoppling strömmatning:	IN 12 V / 24 V	Lastutgång 2
2	Bryggning av larm till moderkort:	J11	J5

OM KORT SAKNAR VIT(JST)-KONTAKT ELLER OM LARM SKALL GES VIA RE-LÄVÄXLING

Anslut kortet som bilden visar.

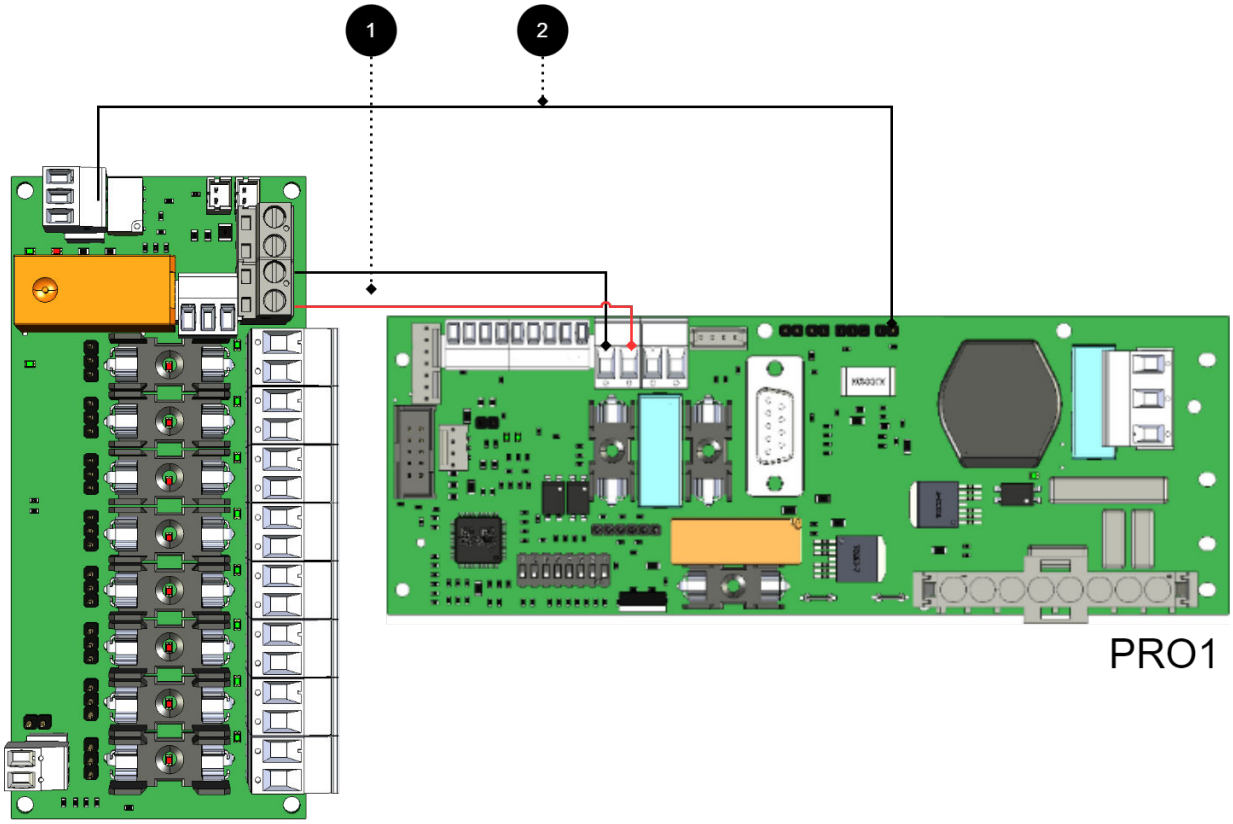

Äldre kort[1] som saknar JST-kontakt, då kopplas larm via reläväxling. P3:1-3

Anslutningar från batteribackup till säkringskort

Nr	Kopplingar	10 Output module	Moderkort
1	Inkoppling strömmatning:	IN 12 V / 24 V	Lastutgång 1
2	Larmutgång:	P3:1-3	J13

[1]Tidiga versioner av PRO1 och PRO2 kan sakna vit plint (JST).

INKOPPLING AV YTTERLIGARE 8 OUTPUT MODULE

Koppling av ytterligare tillvalskort till moderkort

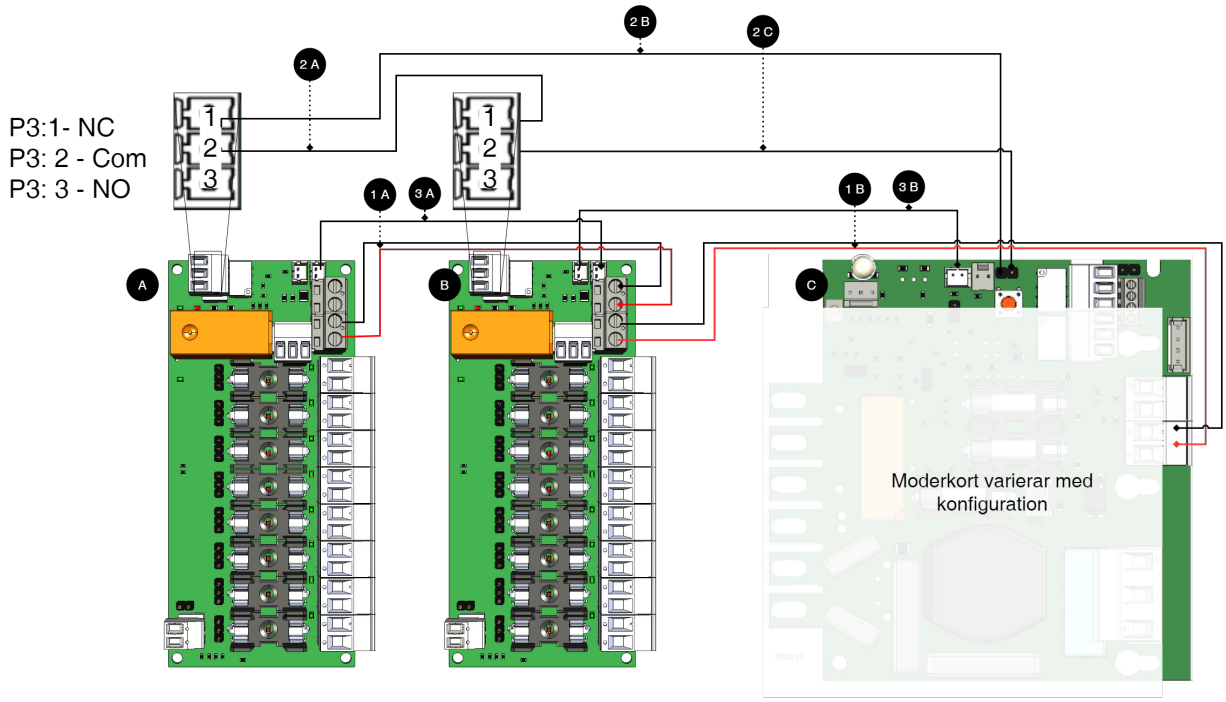

NOTERA

För larminkoppling använd 2A och 2B för inkoppling av nyare enheter (efter ca 2018).
För äldre enheter (innan ca, 2018) använd 3A-3C.

Inkoppling av ytterligare tillvalskort

Bokstav / Nr	Förklaring	På kortet
A	8 Output control module.	-
B	8 Output control module.	-
C	Moderkort, kan variera med konfiguration.	-
1 A	Strömmatning till 1B från 1A.	P1:1-+2
1 B	Strömmatning till 1B från moderkort.	P1:3-4
2 A	Bryggning av larm till kort B.	J15
2 B	Anslutning av larm på C (moderkort) från kort A.	Se tabell nedan.
2 C	Anslutning av larm på C (moderkort) från kort B.	Se tabell nedan.
3 A	Larmutgång kopplar på C (moderkort).	P3:1-3
3 B	Larmutgång kopplas på C (moderkort).	P3:1-3

Larm från tillvalskort kopplas på plint (på moderkort)

Moderkort	Plint som larm från tillvalskort skall kopplas till (på moderkort)
CEO3 v5	J27
NEO3	J5
PRO1	J13
PRO2 v3	J1
PRO3	J5

TEKNISKA DATA - 8 OUTPUT CONTROL MODULE

Info	Förklaring
Kortnamn:	8 Output control module
Produktbeskrivning	8 Output control module är en avsäkringsmodul med 10 helt avsäkrade utgångar varav sju är prioriterade och tre är oprioriterade.
Produkten passar i	Batteribackuper med moderkort: PRO1, PRO2, PRO2 V3, PRO3 och NEO3.
Mått	30 x 55 x 120 mm
Egenförbrukning	65 mA
Utspänning	24 V
Säkringar	F2A levereras med kort.
Indikering	Ja, LED på kretskort

Utgångar

Info	Värde
Larmutgångar, antal	1
Larm på växlande relä? (Ja/ Nej)	Ja
Lastutgångar, antal	8
Spänning på lastutgång	27,3 V DC
Spänningsgräns, övre, på lastutgång	27,9 V DC
Spänningsgräns, nedre, på lastutgång. Vid batteridrift och bortkopplad nätspänning.	20 V DC
Prioriterade (alltid spänning) lastutgångar (Ja/Nej)	Ja
Maxlast, per utgång	10 A
Maxlast, totalt, (får ej överstigas).	16 A
Lastutgång plus (+) avsäkrad? (Ja/Nej)	Ja
Lastutgång minus (-) avsäkrad (Ja/Nej)	Nej
Säkringar på utgång	T2A.
Anslutning till summer? (Ja/Nej)	Nej

Tillverkad i Milletekniks fabrik i Partille, Sverige.

Bruksanvisning/produktblad i original: Svenska.

OM ÖVERSÄTTNING AV DETTA DOKUMENT

Bruksanvisning och andra dokument är i originalspråk på svenska. Andra språk kan vara maskinöversatta och/eller ej granskade, fel kan förekomma.

ADRESS OCH KONTAKTUPPGIFTER

Milleteknik AB
Ögärdesvägen 8 B
433 30 Partille
Sverige
031-340 02 30
info@milleteknik.se
www.milleteknik.se

350-214 sv