FDV-DOKUMENTASJON

Forvaltning, drift og vedlikehold

10 Output module

A-FU002410OP01



Produsent	**Milleteknik AB**
Produkttype	**Sikringsmodul**
Artikkelnummer	**A-FU002410OP01**
Dokumentdato	**2026-11-17**
Pakkeversjon	**1.0**

Produktdokumentasjon fra produsent. Prosjekt- og installasjonsspesifikke opplysninger tilføyes av ansvarlig installatør.

Innhold

10 Output module
A-FU002410OP01

DOKUMENT	SIDE I DENNE PDF-EN
Produktblad 10_Output_module_produktblad-no.pdf Språk: Norsk	**3-4**
Bruksanvisning - installasjon, drift og tekniske data 10_Output_module-no.pdf Språk: Norsk	**5-14**
EU-samsvarserklæring Fuse_Cards_CE_DoC-en.pdf Språk: Engelsk	**15-16**
Miljøinformasjon - REACH, SCIP og RoHS REACH__SCIP_och_RoHS_-_Milleteknik_AB-sv.pdf Språk: Svensk	**17-21**

Om dokumentpakken

Sidene i vedleggene er beholdt med sin opprinnelige utforming og sidenummerering. Sidehenvisningene ovenfor gjelder sidetallet i denne samlede PDF-en. Bruk bokmerkene for å gå til et dokument.

Fellesmanualer kan omfatte flere modeller. Bruk avsnittene som gjelder produktet på forsiden. Installasjonssted, tilkoblinger, serienummer og installert utførelse dokumenteres av ansvarlig installatør.

PRODUKTBLAD - STRØMFORSYNING FRA MILLETEKNIK

Produktbilde





Navn, artikkelnummer og e-postnummer

Navn, artikkelnummer og e-postnummer

Navn	Artikkelnummer	E-postnummer
10 Output Module	A-FU002410OP01	52 135 90
10 Output Module Mini	MI01FU002410OP01	52 136 22

Navn

Sikringskort, med totalalarm, brukes for å beskytte elektroniske kretser mot skade på grunn av overstrøm eller kortslutning.

Sikringskort for å beskytte elektroniske kretser mot overstrøm eller kortslutning i egen kapsling.

Bruksområde

Brukes når det er behov for flere lastutganger.

Teknisk beskrivelse

Sikringskort med ti 1-pins sikringsutganger, hvorav tre kan settes som uprioriterte. Det er mulig å styre tre utganger (ikke-prioritert belastning) fra hovedkortet.

Spenning, strøm og effekt

Spenning i: 27,3 V DC, (24 V).

Spenning ut: 27,3 V DC, (24 V).

Strømuttak: 15 A.

Utganger

Ti 1-pols sikringslastutganger, hvorav tre kan settes som uprioriterte. De ikke-prioriterte utgangene bryter spenningen ved strømbrudd.[1]

Alarm

Alarmer for sikringsfeil sendes videre til batteribackupen, som viser alarmen på LED eller via kommunikasjon. Alarm gis også på relé.

Sikringer

Last sikringer: Ti F2A.

Indikasjoner og kommunikasjon

LED på kretskortet viser både informasjon og alarmer. Alarmene kan videresendes til batteribackup, som viser alarmer på skapdøren og via kommunikasjon (gjelder kompatibel batteribackup).

Innkapsling, utførelse

Produktet mangler kapsling og er montert i eksisterende kapsling.

Mål, vifte og IP-klasse.

Mål, høyde x bredde x dybde	Mål med emballasje.
202 x 148 x 62 mm	120 x 245 x 165 mm
30 x 55 x 120 mm.	120 x 215 x 165 mm.

Høydeenheter, vifte og IP-klasse.

HAN	Innebygd vifte	IP klasse
-	Ingen	IP20
Produktet mangler innkapsling		

Vekt

Vekt.

Navn	Netto vekt	Vekt m pakke.
Forsikringskort 10 utganger	0,3 kg	1 kg
Sikringskort 10UT i kapsling	1 kg	1,2 kg

Installasjonskrav

Produktet skal installeres i et kompatibelt produkt fra Milleteknik.

Alternativet passer inn

Antall kort som passer i strømforsyningen.

Produktserie	Kapslingsstørrelse	Antall kort som kan passe[a.]
EN54, NEO, NOVA	FLX M	2
NEO, NOVA	FLX L	2
19 rack module holder	4U	8
Kun vedlegg	S	2

[a.] Antall kort/alternativer som kan passe er det totale antallet som kan passe i huset. Elektroniske og mekaniske begrensninger kan eksistere.

[1] Den ikke-prioriterte funksjonen fungerer kun dersom kortet er koblet til NEO-serien (5 A og 10 A) eller NOVA-serien.

Krav som produktet oppfyller

Produktet oppfyller følgende krav.

EMC:	EMC-direktivet 2014/30EU
El:	Lavspenningsdirektivet: 2014/35/EU
CE:	CE-direktivet ifølge: 765/2008
Miljø	REACH Regulation: Directive 1907/2006, WEEE Regulation: Directive 20021961E, RoHS Regulation: Directive 2015/863

CE 

Garanti

Produktet har to års garanti mot fabrikasjonsfeil. Batterier og slitedeler dekkes ikke av garantien.

Produksjon, levetid, miljøpåvirkning og resirkulering

Produsert av Milleteknik i Partille, Sverige.

Produktet er designet for lang levetid, noe som reduserer miljøbelastningen. Utgåtte produkter leveres til nærmeste gjenvinningsstasjon.

Lenke til den nyeste informasjonen

Produkter er gjenstand for oppdateringer, og du finner alltid den siste informasjonen på vårt nettsted.

Tillbehör & tillval

Om disse dataene

All informasjon publiseres med forbehold om mulige feil. Informasjonen oppdateres uten forvarsel. Oversettelse er ikke faktasjekket/språksjekket og skal ikke brukes som grunnlag eller for beregninger. Se den svenske originalen for korrekt informasjon.

Publiseringsdato åååå-08-22

NAVN, ARTIKKELNUMMER OG E-POSTNUMMER

Navn, artikkelnummer og e-postnummer

Navn	Artikkelnummer	E-postnummer
10 Output Module	A-FU002410OP01	52 135 90

Navn	Artikkelnummer	E-postnummer
10 Output Module Mini	MI01FU002410OP01	52 136 22
[sv] 8 Output module PTC CTRL	*[sv] A-FU122408OP03LM01*	52 137 79

TEKNISKE SPESIFIKASJONER 10 OUTPUT MODULE

10 Output module er en beskyttelsesmodul med 10 fullt beskyttede utganger, hvorav syv er prioriterte og tre er ikke-prioriterte. Kortet monteres på metal-lplate i batteribackup eller via nylonfester. Ved bestilling, sjekk at kortet passer til batterireservekortet som skal installeres i.

INSTALLASJON OG IGANGKJØRING

Instruksjon nr: 350-160

INSTALLASJON I BATTERIBACKUP

Monter kortet i et hvilket som helst kortspor i kabinettet, la det være god plass til kabler.

Kontroller at kortet passer med enheten før montering. Selv om kortet passer mekanisk, er det ikke garantert å støttes elektrisk. Det er installatørens ansvar at kortet er kompatibelt med batteribackup.

Notat
Installer og koble til opsjonskort før igangsetting av batteribackup.

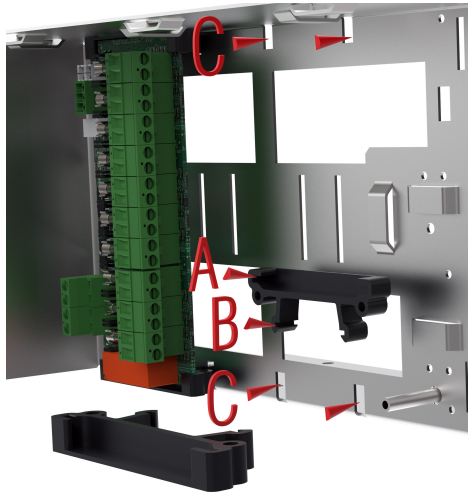

Kortene er montert i batteribackup

Brev	Forklaring
EN	Kortet skal sitte i plastavstandsstykkene med koblingene på kortet vendt opp.
B	Kroker for å feste til platen (C).
C	Fest avstandsstykker i plast.

Montering direkte på metallplate i batteribackup

Dersom batteribackupen mangler fester for plastavstandsstykker, kan kortet skrus direkte inn i platen.

Platen har klaffer som skal slås ned og kortet skal skrus fast i disse.

Plastavstandsstykker må plasseres mellom kortet og platen for å unngå kortslutning i kortet.

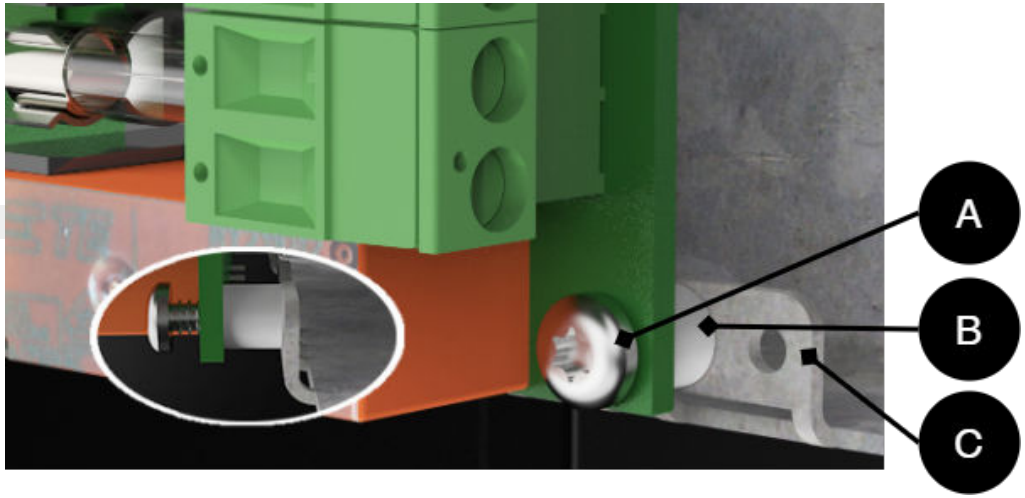

Notat
Installer og koble til opsjonskort før igangsetting av batteribackup.

Kortene er montert i batteribackup

Brev	Forklaring
EN	Torx, M2,9 x 9,5 mm.
B	Plast avstandsstykke, M3 x 4 mm.
C	Flik som brettes inn før kortet skrus på.

KORT BESKRIVELSE 10 OUTPUT MODULE

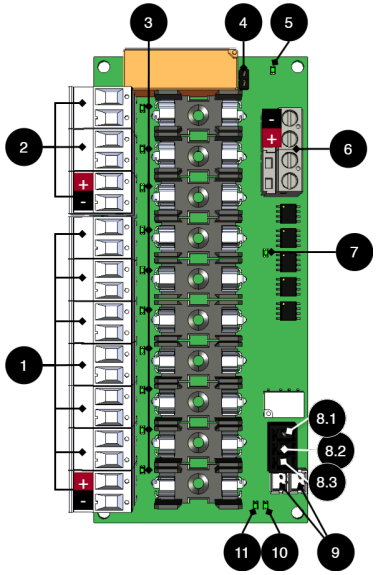

Viktig
Fra fabrikk er alle ti utganger prioritert, (4 har jumper).

Oversikt over kretskort - 10 Output module

Nei	På krets-kortet	Forklaring
1	P1:1-14	Prioriterte lastutganger -/+. (oddetall = minus, partall = pluss). En prioritert lastut-gang har alltid spenning.
2	P1:15-20	Uprioriterte lastutganger -/+. (oddetall = minus, partall = pluss). Ved batteridrift frigjøres lasten dersom 4 ikke er brokoblet. Hvis jumperen er på 4, prioriteres lastutgangene.
3	D1-D10	Grønn indikatordiode, lyser med et fast grønt lys når sikringen er full.
4	JU1	Jumper for å kontrollere tre utganger. Fabrikkinnstilling er montert jumper = alle 10 utganger er aktivert. Uten jumper er kun prioriterte utganger (1) P1:1-14 aktivert. Hvis jumperen fjernes, styres utgangene 2 fra 9.
5	D10	Grønn indikatordiode, lyser fast grønt når alle utganger er aktivert.
6	P2:1-4	Innkommende spenning fra hovedkort, 24 V. (1,3=pluss, 2,4=minus).
7	D17	Indikatordiode lyser oransje hvis prioriterte utganger er aktivert.
8.1	P1:3	Alarmutgang, NO.
8.2	P1:2	Alarmutgang, Com.
8.3	P1:1	Alarmutgang, NC.
9	J11-J12	Tilkobling av alarmer til hovedkort og/eller brokobling av alarmer fra annet kort. Bruk hvilken som helst tilkobling for å koble alarmen til hovedkortet. Hvis jumpe-ren, 4, fjernes, styres utgangene, 2, med koblingen, se kobling til tavle.
10	D29	Indikatordiode som lyser med et fast grønt lys når alle sikringer er ferdige.
11	D30	Indikatordiode som lyser med fast rødt lys hvis en sikring er ødelagt.

Bruk den medfølgende kabelen

Bruk kabelen som følger med esken for å koble til kortet.

KOBLE 10 OUTPUT MODULE TIL HOVEDKORT: CEO3 V2.1

Koble til kortet som vist på bildet.

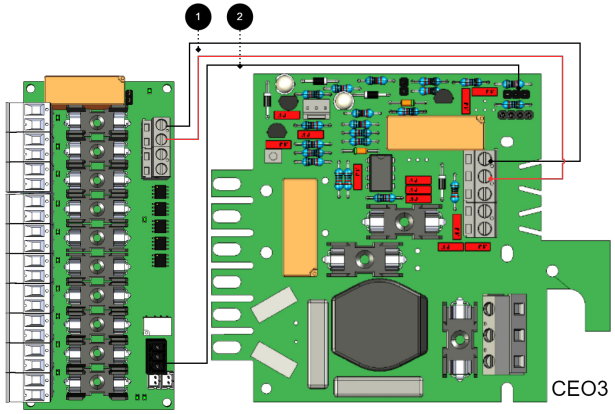

+ og - fra belastning på hovedkortet er koblet til + og - på opsjonskortet.

Kommunikasjon er koblet mellom terminaler som den heltrukne linjen viser.

Koble til strømforsyningen

Koble til strøm (24 V) fra batteribackupens belastningsutgang til kortets 24 V-inngang.

Tilkobling av last

Koble lastkabling til P1:1-14 på sikringsmodul for prioritert last. P1:15-20 for ikke-prioritert last. (Kort leveres med T2A sikringer).

Obs
Maksimal belastning er 5 A per belastningsutgang, og kortets totale belastning må ikke overstige 16 A.

Tilkoblinger fra batteribackup til sikringskort

Nei	Tilkoblinger	10 Output module	Hovedkort
1	Strømforsyningstilkobling:	IN 12 V / 24 V	Last utgang 1
2	Alarmutgang: koblet mellom NO og Com	P3: 1-3 (2-3)	JU3 Kobler mellom den midterste stiften og en ytre stift.
-	Det er ikke mulig å bygge bro mellom alarmer til kortet da kortet ikke har noen alarminngang.	-	-

Koble 10 Output module til hovedkort: CEO3 v5

Koble til kortet som vist på bildet.

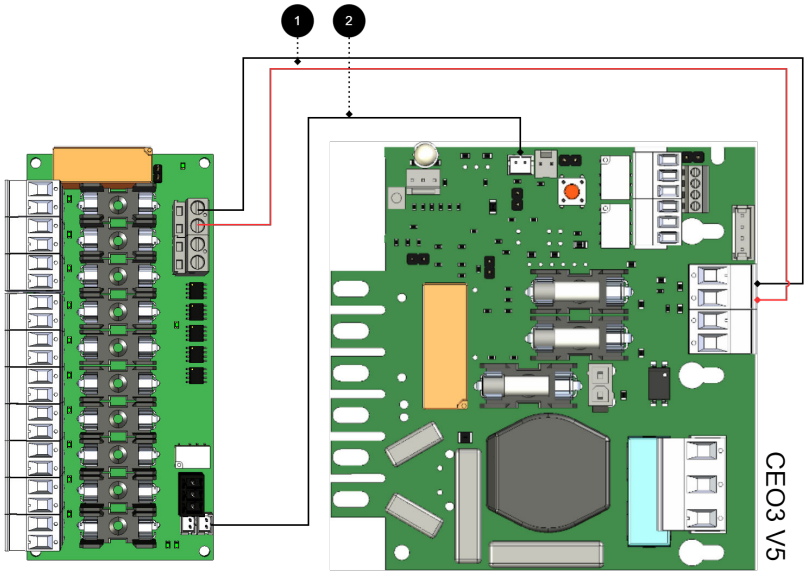

+ og - fra belastning på hovedkortet er koblet til + og - på opsjonskortet.

Kommunikasjon er koblet mellom terminaler som den heltrukne linjen viser.

Koble til strømforsyningen

Koble til strøm (24 V) fra batteribackupens belastningsutgang til kortets 24 V-inngang.

Tilkobling av last

Koble lastkabling til P1:1-14 på sikringsmodul for prioritert last. P1:15-20 for ikke-prioritert last. (Kort leveres med T2A sikringer).

Obs
Maksimal belastning er 5 A per belastningsutgang, og kortets totale belastning må ikke overstige 16 A.

Tilkoblinger fra batteribackup til sikringskort

Nei	Tilkoblinger	10 Output module	Hovedkort
1	Strømforsyningstilkobling:	IN 12 V / 24 V	Last utgang 2
2	Overkoblingsalarm til hovedkort: Brokobling av alarmer til en annen 10 Utgangsmodul	J11 J11 eller J12	J27 J11 eller J12

Koble 10 Output module til hovedkort: NEO3

Koble til kortet som vist på bildet.

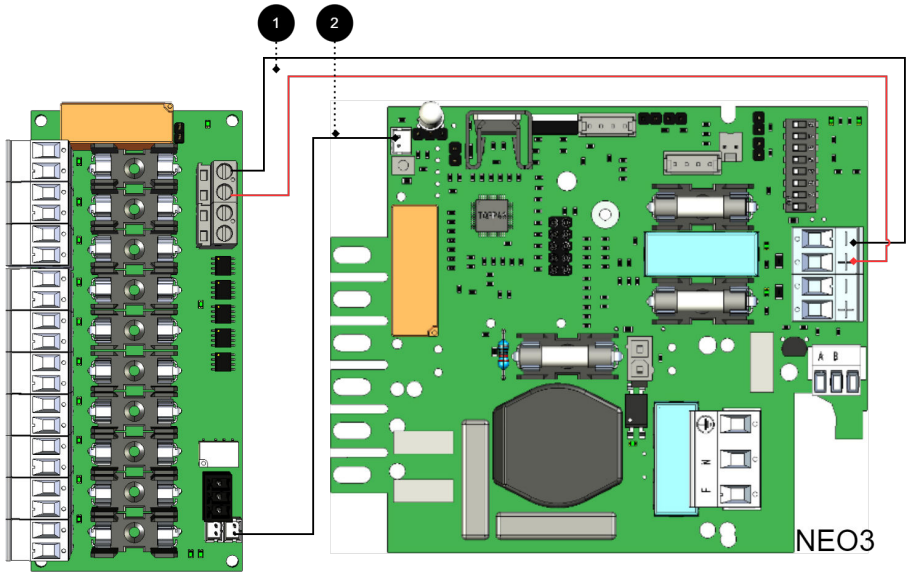

+ og - fra belastning på hovedkortet er koblet til + og - på opsjonskortet.

Kommunikasjon er koblet mellom terminaler som den heltrukne linjen viser.

Tilkoblinger fra batteribackup til sikringskort

Nei	Tilkoblinger	10 Output module	Hovedkort
1	Strømforsyningstilkobling:	IN 12 V / 24 V	Last utgang 2
2	Overkoblingsalarm til hovedkort: Brokobling av alarmer til/fra tilleggskort	J11 J12	J5

Koble 10 Output module for hovedkort: PRO1 5 A og 10 A

Koble til kortet som vist på bildet.

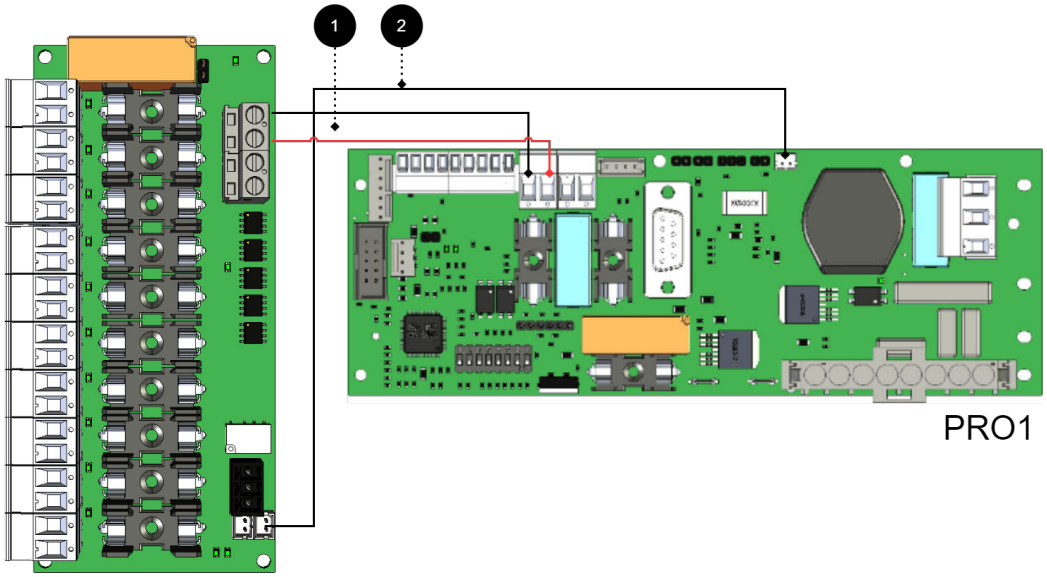

+ og - fra belastning på hovedkortet er koblet til + og - på opsjonskortet.

Kommunikasjon er koblet mellom terminaler som den heltrukne linjen viser.

Viktig
Tidlige versjoner av PRO1 og PRO2 kan mangle hvit terminal (JST). som mangler JST-kontakt, så kobles alarmen via relékobling. P3:1-3.Dersom kortet mangler hvit (JST) kontakt eller om alarm skal gis via relékobling [7]

Tilkoblinger fra batteribackup til sikringskort

Nei	Tilkoblinger	10 Output module	Hovedkort
1	Strømforsyningstilkobling:	IN 12 V / 24 V	Last utgang 1
2	Overkoblingsalarm til hovedkort: Bryte alarmer til/fra tilleggskort:	J11 J12	J13 -

Koble 10 Output module for hovedkort: PRO2 v3 15 A og 25 A

Koble til kortet som vist på bildet.

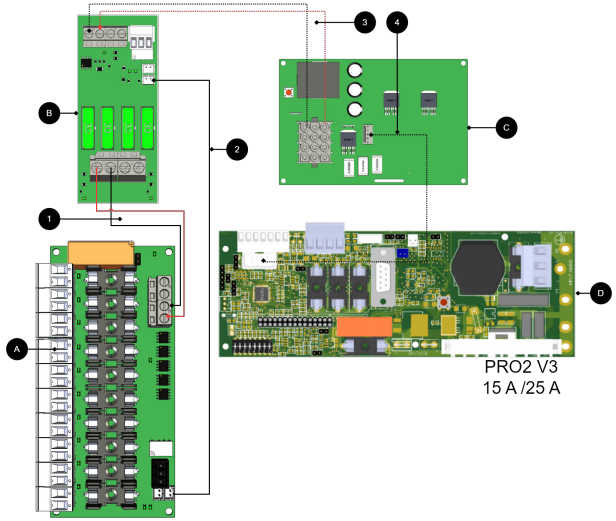

+ og - fra belastning på hovedkortet er koblet til + og - på opsjonskortet.

Kommunikasjon er koblet mellom terminaler som den heltrukne linjen viser.

Viktig
Tidlige versjoner av PRO1 og PRO2 kan mangle hvit terminal (JST). som mangler JST-kontakt, så kobles alarmen via relékobling. P3:1-3.Dersom kortet mangler hvit (JST) kontakt eller om alarm skal gis via relékobling [7]

Tilkoblinger 15 A og 25 A enheter

Nei/ bokstav	På kretskortet	Forklaring
A	10 utgangsmoduler	Valgfritt kort.
B	2 Utgangsmodul	Kort for tilkobling av last og strømforsyning til 10 Utgangsmodul.
C	Effektkort	Tilgjengelig i 15 A og 25 A enheter.
D	PRO2 v3	Hovedkort i batteribackup.

Nei/ bokstav	På kretskortet	Forklaring
1	P2:3-4	Koble til strømforsyningen fra 2 utgangsmoduler (B) til 10 utgangs-moduler (A)
2	J11	Alarmutgang, koblet til terminal på lastekort.
3,4	-	Intern strømforsyning mellom kort.

Dersom kortet mangler hvit (JST) kontakt eller om alarm skal gis via relékob-ling

Koble til kortet som vist på bildet.

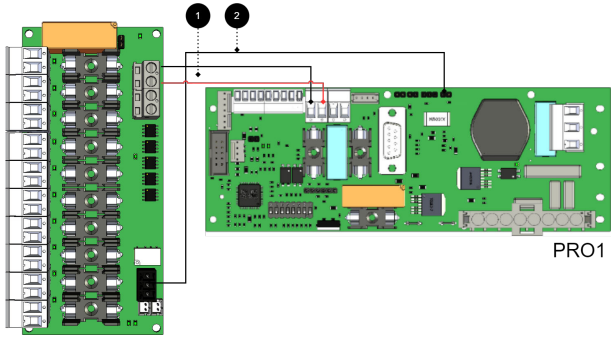

Eldre kort[1] som mangler JST-kontakt, så kobles alarmen via relékobling. P3:1-3

Tilkoblinger fra batteribackup til sikringskort

Nei	Tilkoblinger	10 Output module	Hovedkort
1	Strømforsyningstilkobling:	IN 12 V / 24 V	Last utgang 1
2	Alarmutgang:	P3:1-3	J13

[1]Tidlige versjoner av PRO1 og PRO2 kan mangle hvit terminal (JST).

TILKOBLING AV YTTERLIGERE 10 UTGANGSMODULER

Koble til tilleggskort til hovedkortet

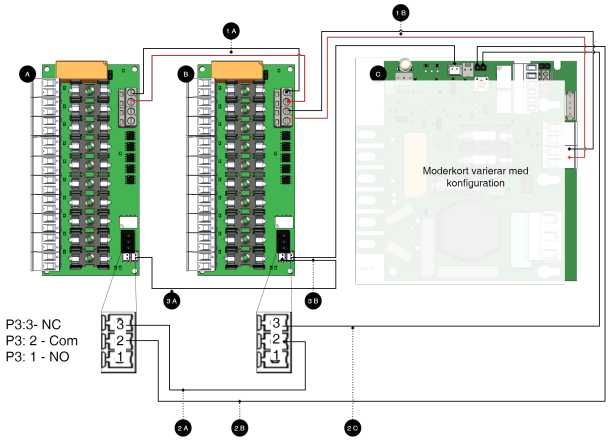

Notat
For alarmtilkobling bruk 2A og 2B for tilkobling av nyere enheter (etter ca. 2018). For eldre enheter (før ca. 2018) bruk 3A-3C.

Tilkobling av tilleggskort

Brev / Nei	Forklaring	På kortet
A	10 utgangsmoduler.	-
B	10 utgangsmoduler.	-
C	Hovedkort, kan variere med konfigurasjonen.	-
1 A	Strømforsyning fra 1B.	IN 24 V
1 B	Strømforsyning fra C (hovedkort).	IN 24 V
2 A	Overkobling av alarmer til kort B.	J12
2 B	Tilkobling av alarm på C (hovedkort) fra kort A.	Se tabellen nedenfor.
2C	Tilkobling av alarm på C (hovedkort) fra kort B.	Se tabellen nedenfor.
3 A	Alarmutgang slår på C (hovedkort).	P3:1-3
3 B	Alarmutgang er koblet til C (hovedkort).	P3:1-3

Alarmer fra valgfrie kort er koblet til terminaler (på hovedkortet)

Hovedkort	Terminal som alarmer fra valgfrie kort må kobles til (på hovedkortet)
CEO3 v5	J27
NEO3	J5
PRO1	J13
PRO2 v3	J1
PRO3	J5

10 UTGANGSMODUL LEVERES I HUS

Kortet er også tilgjengelig montert i et låsbart hus.

MONTERING AV KAPSLING B3

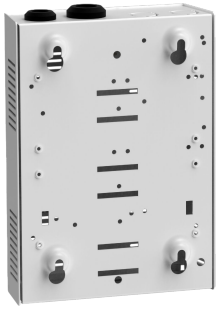

B3-kabinettet har fire hull for veggmontering.

Kabelinnføringer er på oversiden.

TEKNISKE DATA - 10 OUTPUT MODULE

Info	Forklaring
Kortnavn:	10 Output module
Produktbeskrivelse	10 Output module er en beskyttelsesmodul med 10 fullt beskyttede utganger, hvorav syv er prioriterte og tre er ikke-prioriterte.
Produktet passer inn	Batterisikkerhetskopier med hovedkort: PRO1, PRO2, PRO2 V3, PRO3 og NEO3.
Mål	30 x 55 x 120 mm
Eget forbruk	70mA
Utspenning:	24 V
Sikringer	F10A
Indikasjon	Ja, LED på kretskortet

Utganger

Info	Forklaring
Alarmutganger, antall	1
Alarm ved bytte av relé? (Ja Nei)	Ja, total alarm ved sikringssvikt
Protokoll for alarmutgang (kommunikasjonsprotokoll)	-

Info	Forklaring
Lastutganger, antall	10
Spenning på lastutgang	27,3V DC
Spenningsgrense, øvre, på lastutgang	27,9V DC
Spenningsgrense, nedre, på lastutgang. Med batteridrift og frakoblet nettspenning.	20V DC
Prioriterte (alltid spenning) lastutganger (Ja/Nei)	Ja
Maks belastning, per utgang	10 A
Maksimal belastning, totalt, (må ikke overskrides).	16 A
Last utgang pluss (+) sikring? (Ja Nei)	Ja
Lastutgang minus (-) sikret (Ja/Nei)	Nei
Sikringer på utgang	Ja, se tabell: Sikringer.
Tilkobling til summer? (Ja Nei)	Nei

Produsert i Milletekniks fabrikk i Partille, Sverige.

Denne oversettelsen er ikke bekreftet. Sjekk mot den svenske originalen for bruk.

OM OVERSETTELSE AV DETTE DOKUMENTET

Brukerhåndbok og andre dokumenter er på originalspråket på svensk. Andre språk kan være maskinoversatt og/eller ikke gjennomgått, feil kan oppstå.

TEKNISKE DATA - TEKNISKE DATA B3

Info	Forklaring
Navn	B3
beskyttelseklasse	IP 20
Mål	Høyde: 202, bredde: 148, dybde: 62 mm
Montering	vegg
Omgivelsestemperatur	+5 °C - +40 °C. For best mulig batterilevetid: +15 °C til +25 °C.

Info	Forklaring
Miljø	Miljøklasse 1, innendørs. 20 % ~ 90 % relativ fuktighet
Materiale	Pulverlakkert stålplate
Farge	Hvit
Kabelinnføringer, antall	2
Vifte	Nei

ADRESSE OG KONTAKTOPPLYSNINGER

Milleteknik AB
Ögärdesvägen 8 B
S-433 30 Partille
Sverige
+46 31 340 02 30
info@milleteknik.se
www.milleteknik.se

EU DECLARATION OF CONFORMITY

According to the EMC Directive 2014/30/EU, the Low Voltage Directive 2014/35/EU and the RoHS Directive 2011/65/EU, including amendment (EU) 2015/863.

Type of equipment: Accessory to Power supply.

Brand name or trade mark: Milleteknik

Type designation(s)/Model no(s):

Product Identification

Standalone option

Denomination	Item No.	E-number
10 Mini Output Module	MI01FU002410OP01	52 136 22
10 Output Module ATO 24V 1HE	1U02FU002410OP01	52 137 11
Fire-module 4 outputs S	SM01FU002404FS01	52 574 68

Fuse card

Name	Article number	E-number (SE)
4 Output module PTC CTRL	A-FU122404OP01LM01	52 13 795
5 Output Module	A-FU122405OP01LM01	52 135 88
8 Output Control Module	A-FU002408OP01C	52 136 52
8 PTC output module	A-FU122408OP02	52 137 22
8 Output module PTC CTRL	A-FU122408OP03LM01	52 137 79
10 Output Module	A-FU002410OP01	52 135 90
10 Output module ATO	A-FU002410OP02	52 137 12
2+2 Output Module	A-FU00244OP01LM01	52 135 89
2 Output module 15A	A-FU00240M15ALM01	52 136 27

Alarm monitoring card

Name	Article number	E-number (SE)
Fire Module 4 Outputs	A-FU002404FS01	5257467
Fire Module 4 Outputs S	SM01FU002404FS01	5257468
Fire Module 4 Outputs 48 V	A-FU004804FS01	-

Manufacturer’s name, address, telephone & fax no:

Milleteknik AB
Ögärdesvägen 8 B
SE-433 30 Partille, Sweden

Phone: +46-31-34 00 230,
Fax: --

Manufacturer’s authorized representative within EU (for manufacturers outside EU):

Not applicable. The manufacturer is established within the EU.

The following standards and/or technical specifications, which comply with good engineering practice in safety matters in force within the EEA, have been applied:

Standard Test report/technical construction file/normative document.

Certifications and approvals

Approved according to

Complies with	Directives
Emissions	EN61000-6-:2001 EN 55022:1998: -A 1:2000, A 2:2003 Class B, EN61000-3-2:2001, EN 55032 (replaces EN 55022)
Immunity	EN61000-6-2:2005, EN61000-4-2, -3, 4, -5, -6, -11 SS-EN 50130-4:2011 Edition 2, EN50131-6
C.E.	CE marking according to Regulation (EC) No 765/2008
RoHS	RoHS Directive 2011/65/EU, including amendment (EU) 2015/863
EMC	EMC Directive 2014/30/EU

Complies with	Directives
Electric (LVD)	Low Voltage Directive 2014/35/EU

Responsibility and signature

As manufacturer established within the EEA, we declare under our sole responsibility that the equipment complies with the provisions of the Directives stated above.

Date and place of issue Signature of authorized person: Partille, Sweden, 15-07-2026, (day-month-year).

Name and position



Elias Bylund, Product Specialist

Inledning och omfattning

Detta dokument beskriver hur Milleteknik AB hanterar tillämpliga krav enligt REACH-förordningen (EG) nr 1907/2006, RoHS-direktivet 2011/65/EU med ändringar, ämnesbegränsningarna i batteriförordningen (EU) 2023/1542 samt bestämmelserna om anmälan till Europeiska kemikaliemyndighetens (ECHA) SCIP-databas.

Dokumentet omfattar Milletekniks produktsortiment, inklusive de blybatterier som ingår i eller säljs till produkterna. Eftersom produkterna skiljer sig åt i konstruktion, material och användningsområde kan olika regelverk och skyldigheter vara tillämpliga för olika produkter.

Milletekniks arbete med regelefterlevnad grundas på information från leverantörer, teknisk dokumentation och andra relevanta underlag. Information om särskilt farliga ämnen (SVHC) enligt REACH artikel 33 lämnas i detta dokument och, för blybatterier, i batteriets dokumentation. Övrig produktspecifik information om ämnesinnehåll lämnas på förfrågan.

Dokumentet ersätter inte EU-försäkran om överensstämmelse, som utfärdas separat.

Tillämpliga regelverk

REACH – Förordning (EG) nr 1907/2006

REACH reglerar bland annat registrering, utvärdering, tillståndsprövning och begränsning av kemiska ämnen inom EU. För varor är särskilt bestämmelserna om begränsade ämnen och informationsskyldigheten enligt artikel 33 relevanta.

RoHS – Direktiv 2011/65/EU

RoHS begränsar användningen av vissa farliga ämnen i elektrisk och elektronisk utrustning. Direktivet omfattar de ämnen och gränsvärden som anges i bilaga II, ändrad bland annat genom direktiv (EU) 2015/863. Undantag från begränsningarna regleras i bilagorna III och IV.

Batteriförordningen – Förordning (EU) 2023/1542

Batteriförordningen reglerar batterier under hela deras livscykel och begränsar bland annat innehållet av kvicksilver, kadmium och bly enligt bilaga I. Batterier omfattas inte av RoHS-direktivet. De blybatterier som ingår i eller säljs till Milletekniks produkter är industribatterier enligt artikel 3.1.13, avsedda för reservkraft i larm- och säkerhetssystem.

SCIP – Direktiv 2008/98/EG

Skyldigheten att lämna information till ECHA:s SCIP-databas följer av artikel 9.1 i) i avfallsdirektivet 2008/98/EG, i dess ändrade lydelse. Anmälningsskyldigheten gäller berörda varor som innehåller särskilt farliga ämnen (SVHC) på kandidatförteckningen enligt REACH i koncentrationer över 0,1 viktprocent.

REACH – särskilt farliga ämnen (SVHC)

Europeiska kemikaliemyndigheten (ECHA) för en kandidatförteckning över ämnen som inger mycket stora betänkligheter (Substances of Very High Concern, SVHC). Förteckningen uppdateras regelbundet och kan medföra särskilda skyldigheter för företag som tillverkar, importerar eller tillhandahåller varor inom EU.

Enligt REACH-förordningens artikel 33 gäller särskilda informationskrav när en vara innehåller ett ämne på kandidatförteckningen i en koncentration över 0,1 viktprocent (w/w).

För sammansatta produkter gäller gränsvärdet för varje ingående vara som behåller sin egenskap av vara, inte enbart för den färdiga produktens totala vikt.

Förekomst av ett SVHC-ämne över 0,1 viktprocent innebär inte i sig att varan är förbjuden att sälja. Eventuella begränsningar eller förbud bedöms separat enligt tillämpliga bestämmelser i REACH.

I Milletekniks sortiment gäller detta bly (CAS 7439-92-1), som finns på kandidatförteckningen. Bly förekommer i en koncentration över 0,1 viktprocent i vissa komponenter och lödningar i elektronikprodukterna samt i blybatterier. Blybatterier och produkter som levereras med blybatterier anges i bilaga 1.

Aktuell kandidatförteckning finns på ECHA:s webbplats.

REACH – informationsskyldighet

Enligt artikel 33 i REACH-förordningen (EG) nr 1907/2006 ska leverantörer av varor som innehåller ämnen på ECHA:s kandidatförteckning i koncentrationer över 0,1 viktprocent (w/w) tillhandahålla information som möjliggör säker användning av varan.

Informationen ska som minimum omfatta det aktuella ämnets namn och, när det behövs, relevanta anvisningar för säker hantering och användning.

För berörda varor ska informationen lämnas till yrkesmässiga mottagare utan föregående begäran. Milleteknik lämnar informationen i detta dokument och, för blybatterier, i batteriets dokumentation.

För blybatterier gäller följande: Vid normal användning sker ingen exponering för bly. Batteriet får inte öppnas eller skadas. Förbrukade batterier ska lämnas till återvinning enligt gällande För elektronikprodukter gäller följande: Bly förekommer i vissa komponenter och lödningar. Vid normal användning sker ingen exponering för bly. Uttjänta produkter ska lämnas till återvinning som elektronikavfall.

För blybatterier gäller följande: Vid normal användning sker ingen exponering för bly. Batteriet får inte öppnas eller skadas. Förbrukade batterier ska lämnas till återvinning enligt gällande regler.regler.

För frågor om ämnesinnehåll i Milletekniks produkter kan företaget kontaktas via info@milleteknik.se.

SCIP – registrering och produktinformation

SCIP är Europeiska kemikaliemyndighetens (ECHA) databas för information om särskilt farliga ämnen (SVHC) i varor och sammansatta produkter.

Anmälningsskyldigheten gäller när en vara innehåller ett ämne på kandidatförteckningen enligt REACH i en koncentration över 0,1 viktprocent (w/w), enligt artikel 9.1 i) i avfallsdirektivet 2008/98/EG.

Milleteknik AB har anmält berörda varor till SCIP-databasen. Det gäller elektronikprodukterna i sortimentet samt de produkter och batterier som anges i bilaga 1. SCIP-nummer ingår inte i detta dokument utan lämnas på förfrågan.

Information om anmälda varor finns tillgänglig via ECHA:s SCIP-databas.

RoHS – begränsade ämnen

RoHS-direktivet 2011/65/EU, med senare ändringar, begränsar användningen av vissa farliga ämnen i elektrisk och elektronisk utrustning.

För produkter som omfattas av direktivet gäller följande högsta tillåtna koncentrationer i homogena material enligt bilaga II:

Ämne	Högsta koncentration
Bly (Pb)	0,1 %
Kvicksilver (Hg)	0,1 %
Kadmium (Cd)	0,01%
Sexvärt krom (Cr VI)	0,1%
Polybromerade bifenyler (PBB)	0,1%
Polybromerade difenyletrar (PBDE)	0,1%
Bis(2-etylhexyl)ftalat (DEHP)	0,1%
Butylbensylftalat (BBP)	0,1%
Dibutylftalat (DBP)	0,1%
Diisobutylftalat (DIBP)	0,1%

Gränsvärdena gäller för varje homogent material, inte för produktens totala vikt. Ett homogent material är ett material med enhetlig sammansättning som inte kan delas upp i olika material genom mekaniska metoder.

För produkter som omfattas av RoHS ska ämnesbegränsningarna uppfyllas med beaktande av eventuella tillämpliga undantag enligt direktivets bilagor III och IV.

Batterier omfattas inte av RoHS-direktivet utan av batteriförordningen (EU) 2023/1542. Gränsvärdet för bly i tabellen gäller därför inte för de blybatterier som ingår i eller säljs till produkterna.

RoHS – undantag

RoHS-direktivet 2011/65/EU medger undantag från vissa ämnesbegränsningar för särskilda material, komponenter och användningsområden enligt bilagorna III och IV.

Undantagen är begränsade till de användningar och produktkategorier som anges i direktivet och kan vara tidsbegränsade.

För produkter som omfattas av RoHS kan Milleteknik AB tillämpa sådana undantag när villkoren är uppfyllda. Tillämpligheten bedöms utifrån relevant teknisk dokumentation och information från leverantörer.

Ett undantag från RoHS innebär inte automatiskt undantag från informationsskyldigheter enligt REACH eller anmälningsskyldigheter till SCIP.

Ämnesinformation och spårbarhet

Milleteknik AB:s bedömning av ämnesinnehåll och regelefterlevnad baseras på tillgänglig information från leverantörer och relevant teknisk dokumentation.

Underlagen kan omfatta leverantörsintyg, materialdeklarationer, uppgifter om särskilt farliga ämnen (SVHC) samt information om tillämpliga undantag enligt RoHS. För blybatterier grundas bedömningen på uppgifter från importören, bland annat om batteriets klassning enligt batteriförordningen (EU) 2023/1542.

För produkter som omfattas av särskilda informations- eller anmälningsskyldigheter ska relevanta uppgifter kunna kopplas till berörd produkt eller ingående vara.

Kontroll och uppföljning

Milleteknik AB bevakar förändringar i tillämpliga regelverk, däribland batteriförordningen (EU) 2023/1542, ECHA:s kandidatförteckning över särskilt farliga ämnen (SVHC) samt relevanta undantag enligt RoHS-direktivet. Kandidatförteckningen kontrolleras normalt i samband med ECHA:s uppdateringar.

Information om produkternas ämnesinnehåll och regelefterlevnad följs upp utifrån tillgänglig leverantörsdokumentation och andra relevanta underlag.

Vid förändringar som kan påverka produkternas regelefterlevnad eller medföra nya informations- och anmälningsskyldigheter görs en bedömning av behovet av kompletterande information eller åtgärder.

Detta dokument ses över och uppdateras vid behov för att återspegla aktuella krav och tillgänglig information.

Försäkran och kontaktuppgifter

Milleteknik AB försäkrar att de produkter som företaget tillhandahåller på EU-marknaden enligt tillgängliga underlag uppfyller tillämpliga krav enligt REACH-förordningen (EG) nr 1907/2006 och, för produkter som omfattas av direktivet, RoHS-direktivet 2011/65/EU med senare ändringar.

Millitekniks elektronikprodukter innehåller bly, som finns på ECHA:s kandidatförteckning, i en koncentration över 0,1 viktprocent i vissa komponenter och lödningar. Även blybatterierna innehåller bly över 0,1 viktprocent. Blybatterier och produkter som levereras med blybatterier anges i bilaga 1. Enligt importörens uppgifter uppfyller batterierna ämnesbegränsningarna i batteriförordningen (EU) 2023/1542.

Bedömningen grundas på leverantörsintyg, materialinformation och relevant teknisk dokumentation. Eventuella undantag enligt RoHS tillämpas endast när villkoren för dessa är uppfyllda.

Milleteknik AB hanterar tillämpliga informationsskyldigheter enligt REACH artikel 33 samt anmälningsskyldigheter till ECHA:s SCIP-databas.

Denna försäkran avser tillämpliga regelkrav vid utfärdandet och uppdateras vid behov.

Företagsuppgifter

Milleteknik AB

Ögärdesvägen 8B

433 30 Partille, Sverige

Organisationsnummer: 556469-2043

E-post: info@milleteknik.se

Webbplats: www.milleteknik.se

Datum: 2026-11-16



Ansvarig: Elias Bylund, produktspecialist

Bilaga 1 – Blybatterier och produkter som levereras med blybatterier

Batterier innehåller bly (CAS 7439-92-1), som finns på ECHA:s kandidatförteckning, i en koncentration över 0,1 viktprocent. Det gäller även produkter som levereras med dessa batterier. Anvisningar för säker användning finns i avsnittet REACH – informationsskyldighet.

Produkter som levereras med blybatterier	Artikelnummer	Batterier som ingår	Artikelnummer batteri
MOVEO 24V 10A FLX L	FL01P30024P100-BA1	2 × 45 Ah	MT113-12V45-01
SHS 24V 10A FLX L	FL01P30024P100-SH1	2 × 45 Ah	MT113-12V45-01
SHS 24V 5A FLX S	FS01P30024P050-SH1	2 × 14 Ah	MT113-12V14-01
MOVEO 24V 10A FLX S	FS01P30024P100-BA1	2 × 14 Ah	MT113-12V14-01
SHS 24V 10A FLX S	FS01P30024P100-SH1	2 × 14 Ah	MT113-12V14-01
ECO 12V 2A Mini	MI01C10512P020B01	1 × 1,2 Ah	MT113-12V01-01
ECO 24V 1A Mini	MI01C10524P010B01	2 × 1,2 Ah	MT113-12V01-01
ECO 24V 1A S	SM01C10324P010B02	2 × 2,3 Ah	MT113-12V02-01
ECO 12V 2A S - ADDS - EU	SM02C10512P020-AD1EU	1 × 7,2 Ah	MT113-12V07-01

Blybatterier	Artikelnummer batteri	Vikt/st
UPLUS 12V 1,2Ah	MT113-12V01-01	0,6 kg
UPLUS 12V 2,3Ah	MT113-12V02-01	1,0 kg
UPLUS 12V 4,5Ah	MT113-12V04-01	1,6 kg
UPLUS 12V 7,2Ah	MT113-12V07-01	2,4 kg
UPLUS 12V 14Ah	MT113-12V14-01	4,2 kg
UPLUS 12V 20Ah	MT113-12V20-01	6,0 kg
UPLUS 12V 28Ah	MT113-12V28-01	9,5 kg
UPLUS 12V 45Ah	MT113-12V45-01	14,5 kg
UPLUS 12V 55Ah FM	MT114-12V55-FT	18,0 kg
UPLUS 12V 62Ah FM	MT114-12V62-FT	19,5 kg
UPLUS 12V 75Ah	MT113-12V75-01	23,0 kg
Enersys 12V 92Ah	MT114-12V92XL-00	28,7 kg
UPLUS 12V 100Ah	MT113-12V100-01	30,0 kg
UPLUS 12V 100Ah FM	MT114-12V100H-FT	34,5 kg
UPLUS 12V 125Ah FM	MT114-12V125-FT	41,5 kg
UPLUS 12V 150Ah	MT113-12V150-01	43,5 kg
UPLUS 12V 150Ah FM	MT114-12V150-FT	43,8 kg