FDV-DOKUMENTASJON

Forvaltning, drift og vedlikehold

Batteribox 24V FLX S

FS010000024BB01-RO1



Produsent	**Milleteknik AB**
Produkttype	**Batteriboks**
Artikkelnummer	**FS010000024BB01-RO1**
Dokumentdato	**2026-11-17**
Pakkeversjon	**1.0**

Produktdokumentasjon fra produsent. Prosjekt- og installasjonsspesifikke opplysninger tilføyes av ansvarlig installatør.

Innhold

Batteribox 24V FLX S
FS010000024BB01-RO1

DOKUMENT	SIDE I DENNE PDF-EN
Produktblad Battery_box_24V_FLX_S_produktblad-no.pdf Språk: Norsk	**3-4**
Bruksanvisning - installasjon, drift og tekniske data Battery_box_24_V_FLX_S___Battery_box_24_V_FLX_M-no.pdf Språk: Norsk	**5-28**
EU-samsvarserklæring BT_BattBoxes_CE_DoC-en.pdf Språk: Engelsk	**29-29**
Miljøinformasjon - REACH, SCIP og RoHS REACH__SCIP_och_RoHS_-_Milleteknik_AB-sv.pdf Språk: Svensk	**30-34**

Om dokumentpakken

Sidene i vedleggene er beholdt med sin opprinnelige utforming og sidenummerering. Sidehenvisningene ovenfor gjelder sidetallet i denne samlede PDF-en. Bruk bokmerkene for å gå til et dokument.

Fellesmanualer kan omfatte flere modeller. Bruk avsnittene som gjelder produktet på forsiden. Installasjonssted, tilkoblinger, serienummer og installert utførelse dokumenteres av ansvarlig installatør.

PRODUKTBLAD - STRØMFORSYNING FRA MILLETEKNIK

Produktbilde



Navn, artikkelnummer og e-postnummer

Navn, artikkelnummer og e-postnummer

Navn	Artikkelnummer	E-postnummer
Battery Box 24V FLX S	FS010000024BB01	52 13 574

Navn

SSF 1014 godkjent batteriboks for 24 V batteri-backup.

Bruksområde

Brukes til å forlenge backupdriftstiden for strøm-forsyning / batteribackup.

Batteri og batteritype

Fire 7,2 Ah batterier.

Fire 14 Ah batterier.

To 14 Ah batterier.

To 20 Ah batterier.

Batteritype: 12 V, AGM blybatteri, vedlikeholdsfritt. Batterier følger ikke med.

Alarm

Alarmer videresendes til batteribackup, som gir alarm.

Innkapsling, utførelse

Plateskap for veggmontering eller i et 19" stativ-skap (5 HE). Pulverlakkert sort. Fire kabelinnføring-er på toppen og utløpshull på baksiden. Bunte-båndholder i kapsling.

Mål, vifte og IP-klasse.

Mål, høyde x bredde x dybde	Mål med emballasje.
222 x 437 x 145 mm	250 x 490 x 185 mm

Høydeenheter, vifte og IP-klasse.

HAN	Innebygd vifte	IP klasse
5	Ingen	IP30

Vekt

Vekt.

Navn	Netto vekt	Vekt m pakke.
Batteriboks 24V FLX S	3,5 kg	5 kg

Installasjonskrav

Enheten er beregnet for fast installasjon. Aggrega-tet skal installeres innendørs, miljøklasse 1, omgi-velsestemperatur: +5°C til +40°C. Anbefalt omgi-velsestemperatur er +15°C til +25°C (for optimal batterilevetid).

Passer inn

Antall batteribokser som kan kobles til.

Produktserie	Kapslingsstør-relse	Antall batteribokser som kan kobles til[a.]
ECO, NEO, NO-VA	FLX S	1

[a.] Kobles til 24V batteri backup. Kan ikke kobles til 12 V batteri backup.

Krav som produktet oppfyller

Produktet oppfyller følgende krav.

EMC:	EMC-direktivet 2014/30EU
El:	Lavspenningsdirektivet: 2014/35/EU
CE:	CE-direktivet ifølge: 765/2008
Miljø	REACH Regulation: Directive 1907/2006, WEEE Regula-tion: Directive 20021961E, RoHS Regulation: Directive 2015/863

CE

Garanti

Produktet har to års garanti mot fabrikasjonsfeil. Batterier og slitedeler dekkes ikke av garantien.

Produksjon, levetid, miljøpåvirkning og resirkule-ring

Produsert av Milleteknik i Partille, Sverige.

Produktet er designet for lang levetid, noe som reduserer miljøbelastningen. Utgåtte produkter le-veres til nærmeste gjenvinningsstasjon.

Lenke til den nyeste informasjonen

Produkter er gjenstand for oppdateringer, og du finner alltid den siste informasjonen på vårt nettsted.

Batteriboxar & batterihyllor

Om disse dataene

All informasjon publiseres med forbehold om mulige feil. Informasjonen oppdateres uten forvarsel. Oversettelse er ikke faktasjekket/språksjekket og skal ikke brukes som grunnlag eller for beregninger. Se den svenske originalen for korrekt informasjon.

Publiseringsdato åååå-08-20

NO



Batteriboks 24 V FLX S & Batteriboks 24 V FLX M

For batteribackup

350-136
Publiseringsdato 2023-11-02
Opphavsrett © Milleteknik AB

All information is published subject to errors. New documentation is published without prior notification.

Innholdsfortegnelse

1. Om oversettelse av dette dokumentet 3
2. Batteriboks 24V FLX S 4
    2.1. Komponentoversikt Batteriboks FLX S 4
    2.2. Skyv fast konsoller 4
    2.3. Montering Batteriboks 24V FLX S for batteribackup i FLX S-kapsling 5
    2.4. Plassering av batterier i Batteriboks 24V FLX S 6
    2.5. Koble til batteriboks med batteribackup 7
3. Batteriboks 24V FLX M 8
    3.1. Komponentoversikt Batteriboks FLX M 8
    3.2. Skyv brakettene på plass 9
    3.3. Montering av Batteriboks 24V FLX M med batteribackup / strømforsyning i FLX M eller FLX L hus 9
    3.4. Batterier – sette i og koble til 10
    3.5. Koble til batteriboks med batteri-backup 10
4. Koblingsskjema og jumper 11
    4.1. Justering av manipuleringsalarm 12
    4.2. Sabotasjekontakt og alarmklasse 3/4 i henhold til SSF1014 12
5. Vedlikehold 13
    5.1. Batterier 13
    5.2. Batteribytte 14
    5.3. Resirkulering av batterier 14
    5.4. Vedlikeholdsskjema batterier og batteribackup 14
6. Produktblad / Tekniske data: Batteriboks 24 V FLX S, Batteriboks 24 V FLX M 16
    6.1. Tekniske spesifikasjoner: Batteriboks 24V FLX S og Batteriboks 24V FLX M - bruksområde 16
        6.1.1. Produsentens support 16
        6.1.2. Produktets levetid, miljøpåvirkning og resirkulering 17
    6.2. Tekniske data Batteriboks 24V FLX S Batteriboks 24V FLX M 17
    6.3. Garanti for batteriboks 17
    6.4. CE-merking 17
    6.5. Tekniske data vedlegg 18
        6.5.1. Tekniske data - Tekniske data FLX S 18
        6.5.2. Tekniske data - Tekniske data 18
    6.6. Tekniske data: Sabotasjebryter, Sabotasjebryter. 18
    6.7. Resirkulering av batterier 19
    6.8. Batterier 19
        6.8.1. Batterier følger ikke med 19
        6.8.2. Batterikombinasjoner Batteriboks 24V FLX S og batteribackup (14 Ah batterier) 19
        6.8.3. Batterikombinasjoner Batteriboks 24V FLX M og batteribackup (20 Ah batterier) 19
        6.8.4. Batterikombinasjoner Batteriboks 24V FLX M og batteribackup (45 Ah batterier) 20
        6.8.5. Sertifisert med batteritype 20
        6.8.6. 7,2 Ah, 12 V AGM-batteri 21
        6.8.7. 14 Ah, 12 V AGM batteri 21
        6.8.8. 45 Ah, 12 V AGM batteri 21
        6.8.9. Reserver driftstimer - oversikt 22

1. OM OVERSETTELSE AV DETTE DOKUMENTET

Brukerhåndbok på originalspråket på svensk. Andre språk er maskinoversatt og ikke gjennomgått, feil kan oppstå.

2. BATTERIBOKS 24V FLX S

Batteriboks 24V FLX S har plass til fire batterier og monteres under batteribackupen på veggen eller i et 19" stativ.

2.1. Komponentoversikt Batteriboks FLX S

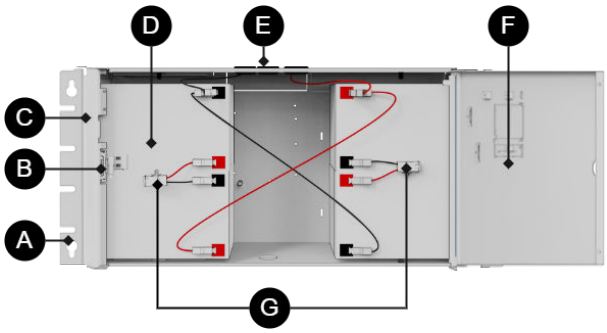

Batterier må plasseres som på bildet. Bildet gir også en oversikt over koblingspunkter for batterikabler og batterisikring.

Tabell 1. Komponentoversikt

Nummer	Forklaring
A	Braketter for montering på vegg eller i 19" rack.
B	Manipuleringsalarm. Skal alarmklasse 3 (SSF) oppfylles, må manipuleringsalarm være montert på vegg.
C	Innkapsling i pulverlakkert metall.
D	Batterier.
E	Kabelinnføringer.
F	Dør med lås.
G	Batterisikringer.

2.2. Skyv fast konsoller

Enheten kan monteres i 19" rack eller på vegg. Medfølgende braketter kan festes på to måter: Ved montering på vegg skal brakettene plasseres i bakkant mot veggen. Ved montering i 19" rack skal brakettene plasseres i forkant på enheten.

Figur 1. Montere braketter på innkapsling

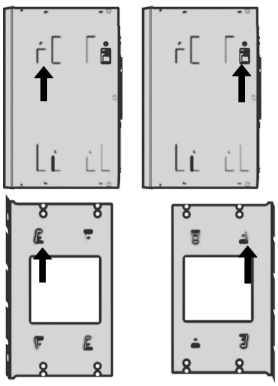

Venstre bild brakett vendes mot fremsiden for montering i 19" rack.

Høyre bild brakett vendes mot baksiden for montering på vegg.

VIKTIG
La det være en klaring på 100 mm rundt luftgitter.

2.3. Montering Batteriboks 24V FLX S for batteribackup i FLX S-kapsling

Batteriboksen monteres på vegg eller i 19" rack under batteri-backup.

Kabelinnføringene er på toppen av innkapslingen midt på baksiden.

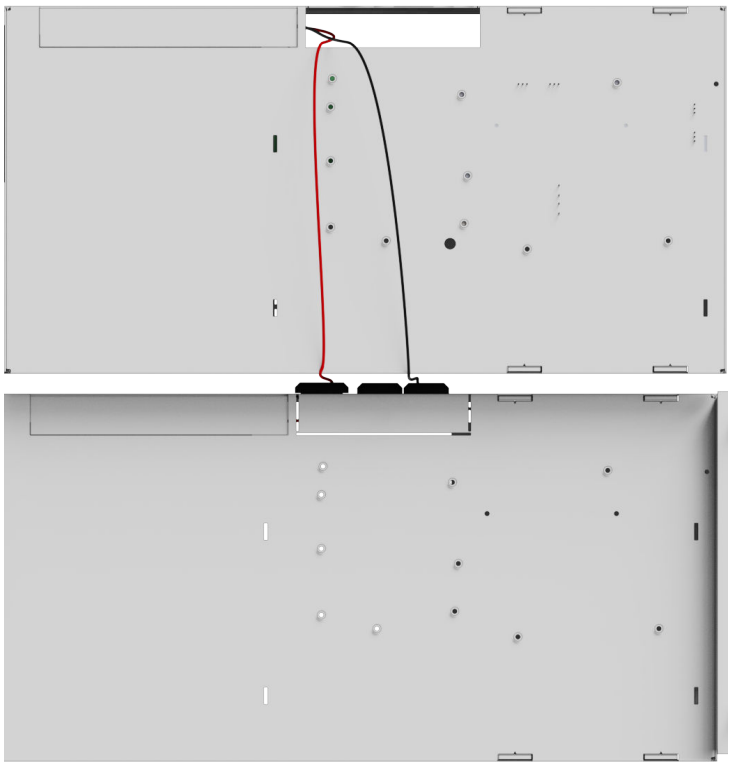

2.4. Plassering av batterier i Batteriboks 24V FLX S

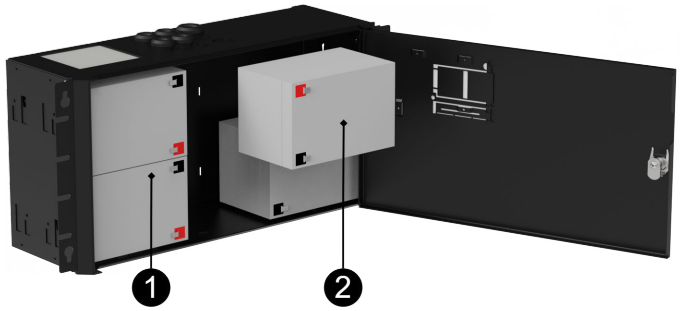

Nr.	Forklaring
1	Skyv inn det første batteriet. Dersom det er en manipuleringsalarm her, skyves batteriet inn bak manipuleringsalarmen.
2	Sett inn de to andre batteriene.

2.5. Koble til batteriboks med batteribackup

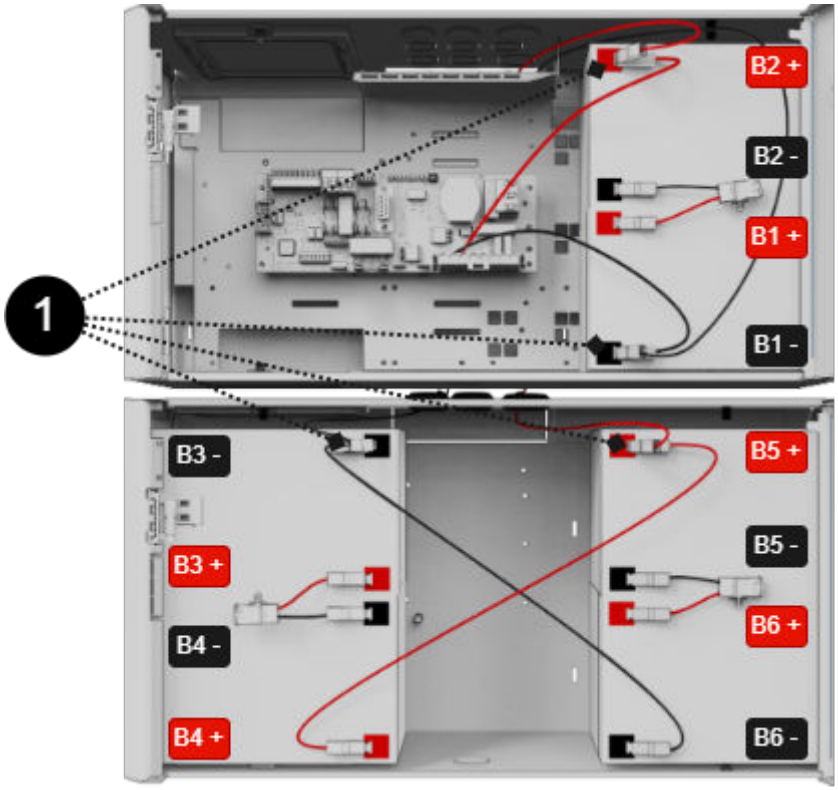

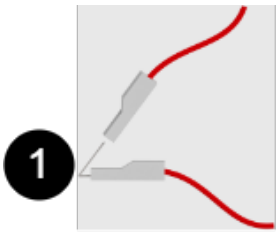

Bildet viser en batteribackup med batteriboks.

Bildet gir også en oversikt over koblinger for batterikabler og batterisikringer.

Batteriledning	Forklaring
B1+	Kobles til sikring
B1-	Kabel fra hovedkort er koblet til batteri
B2+	Kabel fra hovedkort er koblet til batteri
B2-	Kobles til sikring
B3+	Kobles til sikring
B3-	Kobler til B6-
B4+	Kobler til B5+
B4-	Kobles til sikring
B5+	Se B4+
B5-	Kobles til sikring
B6+	Kobles til sikring
B6-	Se B3-

Tabell 2. Forbindelse

Antall	Forklaring
1	Kabling fra batteri backup på dobbel pin i batteri backup.

3. BATTERIBOKS 24V FLX M

Batteriboks 24V FLX M har plass til to 45 Ah batterier og monteres under batteribackupen på vegg eller i et 19" stativ.

BATTERIER OG SERTIFIKATER

Batterier må være nye under installasjon og batteribytte for at garantien og sertifiserte standarder skal opprettholdes.

Bruk alltid samme batterimerke og -type som enheten er sertifisert med.

3.1. Komponentoversikt Batteriboks FLX M

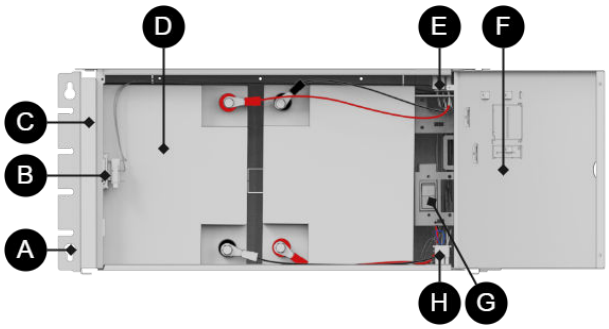

Batterier må plasseres som på bildet. Bildet gir også en oversikt over koblingspunkter for batterikabler og batterisikring.

Tabell 3. Komponentoversikt

Nummer	Forklaring
A	Braketter for montering på vegg eller i 19" rack.
B	Manipuleringsalarm. Skal alarmklasse 3 (SSF) oppfylles, må manipuleringsalarm være montert på vegg.
C	Innkapsling i pulverlakkert metall.
D	Batterier.
E	Tilkobling til batteribackup.
F	Dør med lås.
G	Batterisikring.
H	Tilkobling til neste batteriboks

3.2. Skyv brakettene på plass

Enheten kan monteres i 19" rack eller på vegg. Medfølgende braketter kan festes på to måter: Ved montering på vegg skal brakettene plasseres i bakkant mot veggen. Ved montering i 19" rack skal brakettene plasseres i forkant på enheten.

Figur 2. Montere braketter på innkapsling

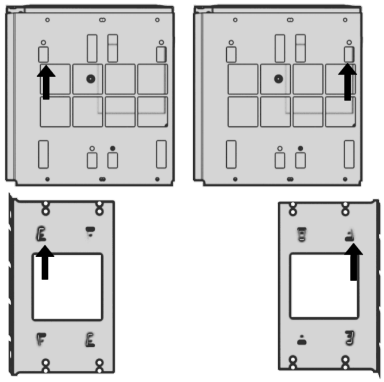

Venstre konsoll: vendt mot forsiden for montering i 19" rack.

Høyre konsoll vender mot baksiden for montering på vegg.

VIKTIG
La det være en klaring på 100 mm rundt luftgitter.

3.3. Montering av Batteriboks 24V FLX M med batteribackup / strøm-forsyning i FLX M eller FLX L hus

Batteriboksen skyves under kabinettet over. Kabinettet skrus deretter fast til stativet eller veggen. Begge innhegningene skal møte hverandre uten spill.

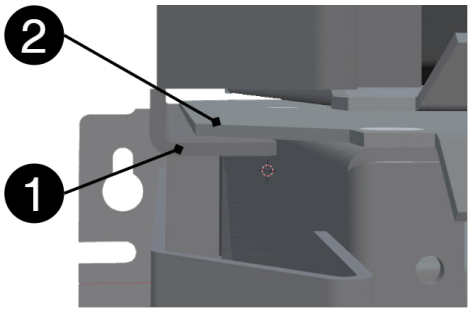

Nei	Forklaring
1	Spor i innhegning.
2	Utstikkende del på taket av et skap.

3.4. Batterier – sette i og koble til

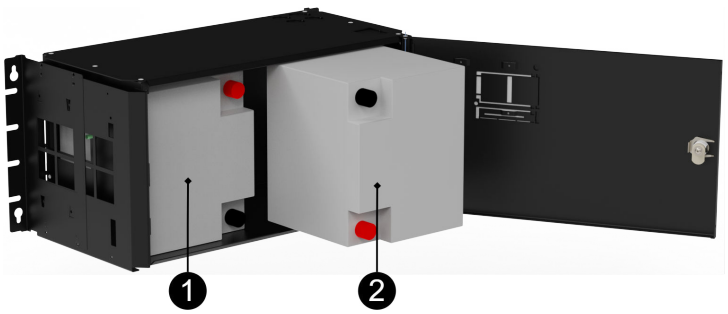

Nr.	Forklaring
1	Skyv inn det første batteriet. Dersom det er en manipuleringsalarm her, skyves batteriet inn bak manipuleringsalarmen.
2	Skyv inn det andre batteriet.

3.5. Koble til batteriboks med batteri-backup

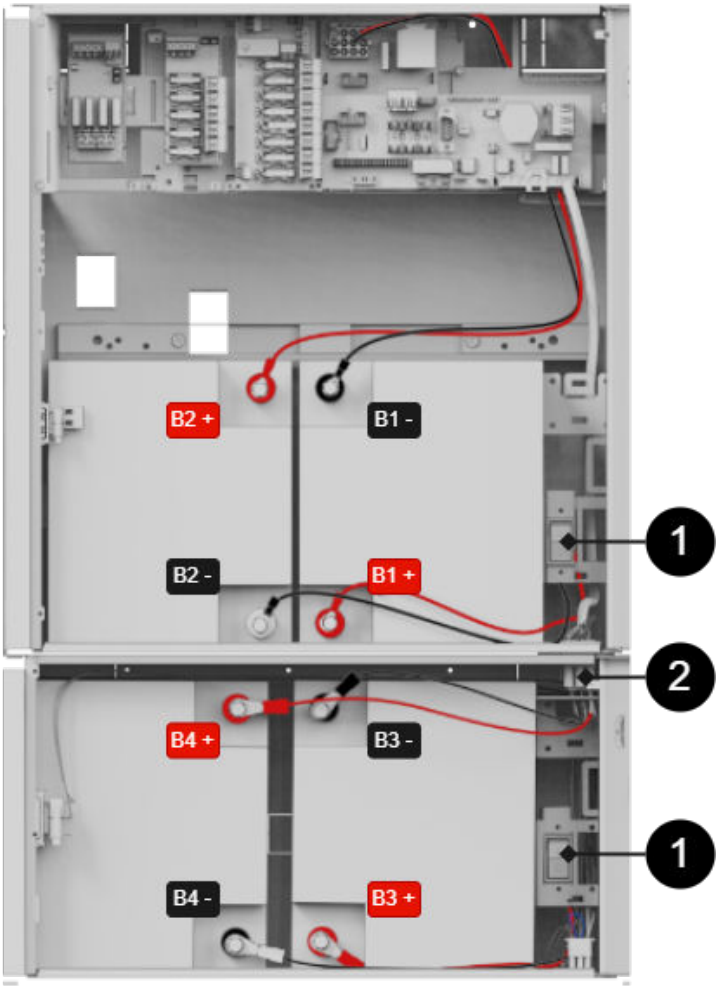

Bildet gir en oversikt over koblinger for batterikabler og batterisikringer.

Batterikabler	Forklaring
B1+	Kobles til sikring.
B1-	Kabel fra hovedkort kobles til batteri.
B2+	Kabel fra hovedkort kobles til batteri.
B2-	Kobles til sikring.
B3+	Kobles til sikring.
B3-	Kobles via tilkoblingskontakt til batteri i batteri-backup.
B4+	Kobles via tilkoblingskontakt til batteri i batteri-backup.
B4-	Kobles til sikring.

Tabell 4. Tilkobling

Nummer	Forklaring
1	Batterisikring.
2	Koble sammen batteri-backup og batteriboks med en hvit, firkantet 9-pinners kontakt.

4. KOBLINGSSKJEMA OG JUMPER

Alarm til sabotasjekontakt kobles i serie og derfor må sløyfen være ubrutt til siste batteribokskabel. Jumper lukker sløyfen på hver kabel som går fra batteribackup til batteriboks og for at det skal kunne gis alarm på sabotasjekontakten i batteriboksen må jumperen på kabelen kuttes. Ikke kutt jumperen på den siste kabelen i batteriboksen, da vil det ikke gis alarm for manipulering i noen tilkoblet batteribackup eller batteriboks.

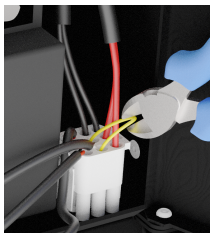

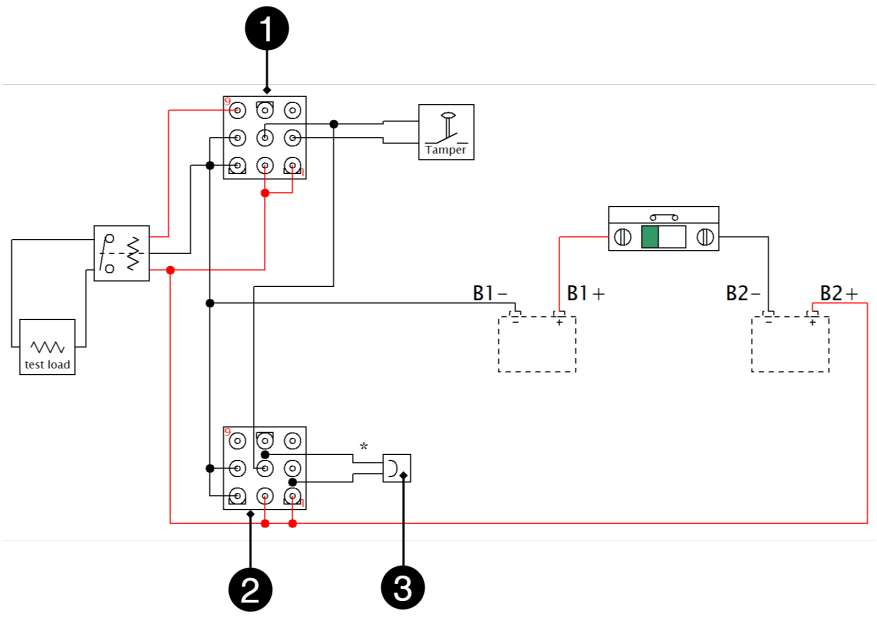

Antall	Forklaring
1	IN - innkommende tilkobling
2	OUT - utgående tilkobling
3	Jumper på stikkontakt på utgående tilkobling

Enheter	Jumper - hvor skal man kutte / ikke kutte	Hvor enden av løkken skal være
Batteribackup uten batteriboks	Ikke kutt jumperen	Jumper må forbli i batteribackup
Batteribackup + 1 batteriboks	Kutt jumper fra batteribackup	Jumper må forbli i batteriboks 1
Batteribackup + 2 batteribokser	Kutt jumper i batteribackup og fra batteriboks 1	Jumper må forbli i batteriboks 2

4.1. Justering av manipuleringsalarm

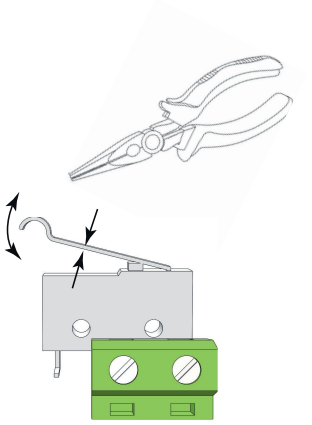

Følerarmen på manipuleringsalarmen skal være i lukket posisjon (stengt) når døren er igjen. Går alarmen (”tamper alarm” / alarm til undersentral), kan det hende følerarmen må justeres.

Slik justerer du følerarmen:

1. Klem til med en flattang midt på følerarmen.
2. Juster følerarmen forsiktig i ønsket retning (opp/ned).
3. Kontroller ved å stenge døren. Det høres et klikk når kontakten lukkes.

NOTAT
Manipuleringsalarmen skal ikke utløses når døren er lukket og låst.

4.2. Sabotasjekontakt og alarmklasse 3/4 i henhold til SSF1014

- Sabotasjekontakt må festes til vegg for å møte alarmklasse 3/4 i henhold til SSF1014.
- Sabotasjekontakten må kobles til hovedkortet.

Dersom avstanden er lengre fra veggen ved for eksempel montering i stativ, må det settes avstands-stykker. Det er installatørens ansvar å installere riktig avstand. Sabotasjekontakten i skapet må lukkes når skapdøren er lukket. Hvis en alarm går ("sabotasjealarm" / alarm til undersentral), kan det hende at spaken må justeres.

Toleransenivåer for sabotasjekontakt: Alarm skal utløses når: Skapdør åpnes; > 1 mm. Avbryting av enhet fra vegg: > 2,5 mm.

Figur 3. Plassering av sabotasjekontakten når den sitter fast i veggen.

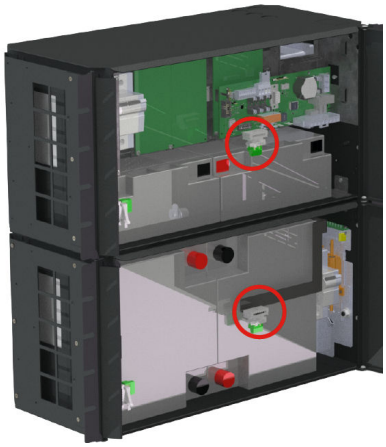

Bildet viser plassering i batteribackup og batteriboks.

Figur 4. Vinkelen på sabotasjebryteren må festes til veggen.

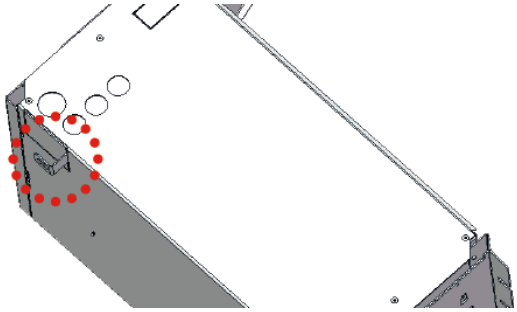

5. VEDLIKEHOLD

Med unntak av vifte og batterier er systemet vedlikeholdsfritt ved installasjon i innendørsmiljø.

5.1. Batterier

Batterier genererer elektrisitet gjennom en kjemisk prosess og det skjer dermed en naturlig nedbrytning av kapasiteten. Den største faktoren for batterilevetid er temperatur. Jo høyere temperatur, jo kortere batterilevetid. Produksjonsdatoen stemplet på batteriet og levetiden (som oppgitt av batteriprodusenten). En ideell temperatur er 20 °C både under drift og lagring. Høyere omgivelsestemperatur reduserer levetiden betydelig. Dermed varierer faktisk levetid ved bruk. Batteriene bør skiftes etterpå halv spesifisert (fra batteriprodusenten) levetid for sikker drift. Batterier kjøpt gjennom produsenten av batteribackupen har en levetid (fra batteriprodusenten) på mellom 10-12 år med anbefalt utskifting etter 5-6 år.

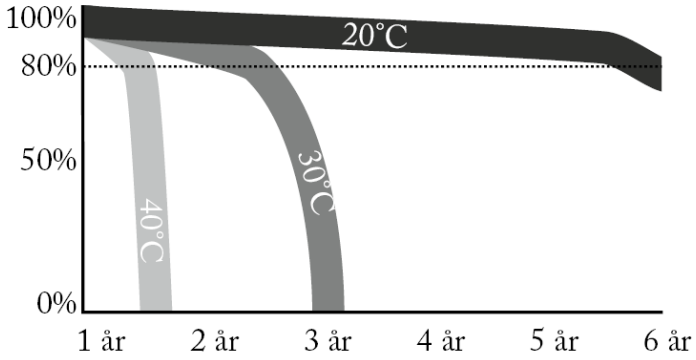

5.2. Batteribytte

- • Bryt nettspenningen ved batteribytte, om mulig.
- • Koble ut batterikabler. Merk deg hvordan batterikablene er montert før de fjernes.
- • Fjern batterisikring mellom batterier.
- • Sett inn og fest de nye batteriene.
- • Koble til batterikablene på samme måte som de forrige.
- • Fest batterisikringen mellom batterier.
- • Slå på nettspenningen. Eventuelt kan indikeringsdioden lyse for lav batterispenning / nettutfall inntil batterier er ladet. Det kan ta opp til 72 timer før batteriene er fulladet.
- For at systemet skal måle kapasiteten til nye batterier, må enheten fjerne tidligere batterikapasitet. Dip-switch 8 utfører en programvare-reset som blant annet tilbakestiller alarmer. Se Datagjenoppretting etter batteribytte, Dip-switch 8
- • Test systemet ved å kortvarig koble ut nettspenningen, (= lasten skal drives videre av batteriene), og deretter koble inn nettspenningen igjen.

5.3. Resirkulering av batterier

Alle batterier må resirkuleres. Returner til produsenten eller lever på gjenvinningsstasjonen.



5.4. Vedlikeholdsskjema batterier og batteribackup

Vedlikeholdsskjemaet for batterier gjelder fabrikat UPLUS og med følgende seriebenevninger: US, USL og USF. For vedlikeholdsinstruksjoner se eget dokument "vedlikeholdsinstruksjoner ventilregulert blybatteri".

Tabell 5. Batteribytte

Seriebetegnelse	Batteritype	Bytt batteri etter*
XLT (IKKE for NOVA og EN54).	3-5 år	2-3 år
US	6-9 år	3-5 år
USL	10-12 år	5-7 år

Seriebetegnelse	Batteritype	Bytt batteri etter*
USF	12 år	8-10 år
* batteriets levetid avhenger primært av omgivelsestemperatur og ladestrøm. Et AGM-batteri skal aldri lades med mer enn 30 % av dets merkekapasitet. Batterier vil bli ladet fullt, men må ikke lades med høyere spenning er 30 % av dets merkekapasitet.		

Tabell 6. Ladespenninger

Ladespenning fra nettaggregat	12 V enheter	24 V enheter	48 V enheter
Minste ladespenning	13,6 V	27,2 V	54,4 V
Høyeste ladespenning	13,7 V	27,4 V	54,8 V
Toleranse	+/- 0,5%	+/- 0,5%	+/- 0,5%

Tabell 7. Polspenning

Polspenning	Etter 15 minutters hvile etter lading.
Minste polspenning	12,9 V
Høyeste tillatte forskjell mellom batteripar	0,5 V
Nytt batteri med polspenning under 12,0 V er defekt og skal reklameres til leverandør.	

Tabell 8. Omgivelsestemperatur for batterier

Temperatur i batteribackup	Temperatur
Laveste	15 °C
Anbefalt	20 °C - 25 °C
Høyeste	32 °C
Garanti gjelder kun hvis temperaturen ligger innenfor disse nivåene.	

Installasjonskontroll batterier

1. 1. Kontroller at batteriet er helt rent og at polene er frie for korrosjon.
2. 2. Kontroller og noter temperaturen i batterirommet.
3. 3. Kontroller polspenningen på hvert batteri før installasjon. Hvis differensen mellom de enkelte batteriene overstiger 0,3 V bør batterislyngen utjevningslades i forbindelse med installasjon. Hvis noe batteri har en polspenning som underskrider 12 V skal dette batteriet byttes ut med et nytt batteri og reklameres til leverandør.
4. 4. Kontroller ladespenningen. Se tabell: Ladespenninger.

Årskontroll

1. 1. Kontroller at batteriet er helt rent og at polene er frie for korrosjon. Hvis det finnes korrosjon på polene: Kontroller at batteriet ikke lekker syre. Rengjør deretter polene og koble til batteriet igjen. Smør deretter med batteripolfett over tilkoblede poler.
2. 2. Kontroller og noter temperaturen i batterirommet.
3. 3. Kontroller og noter middelstrømmen.
4. 4. Kontroller at alle tilkoblinger er godt festet og at ingen slakk finnes.
5. 5. Kontroller at viften (hvis enheter har vifte) fungerer feilfritt. Rengjør viften ved behov. Viften skal skiftes ut etter 5-8 år.
6. 6. Kontroller ladespenningen ved å måle med multimeter på batteriene.
7. 7. Koble ut batterier og la batteriene hvile i 10-15 minutter. Mål deretter polspenningen på hvert batteri. Koble batterier til igjen.

6. PRODUKTBLAD / TEKNISKE DATA: BATTERIBOKS 24 V FLX S, BATTERIBOKS 24 V FLX M

Opphavsrett © Milleteknik AB
Alla uppgifter publiceras med reservation för fel. Ny dokumentation publiceras utan föregående meddelande.

6.1. Tekniske spesifikasjoner: Batteriboks 24V FLX S og Batteriboks 24V FLX M - bruksområde

Figur 5. Batteriboks 24V FLS S og Batteriboks 24V FLX M



Batteriboksen kan monteres i et 19" stativ eller på vegg. Kabinettet er låsbart og to par nøkler følger med.

En batteriboks brukes til å forlenge reservedriftstiden til en batteribackup eller for å tillate høyere strømmer i et klassifisert system. Du finner mer om mulige gjennomsnittsstrømmer i batteribackupens manual.

BATTERIER OG SERTIFIKATER
Batterier må være nye under installasjon og batteribytte for at garantien og sertifiserte standarder skal opprettholdes.

Bruk alltid samme batterimerke og -type som enheten er sertifisert med.

6.1.1. Produsentens support

Produsenter gir support i løpet av produktets levetid, men ikke lenger enn 10 år etter kjøpsdato. Utskifting av et tilsvarende produkt kan forekomme dersom produsenten vurderer at reparasjon ikke er mulig. Kostnader for support kommer i tillegg etter at garantiperioden er utløpt.

6.1.2. Produktets levetid, miljøpåvirkning og resirkulering

Produktet er designet og konstruert for lang levetid, noe som reduserer miljøbelastningen. Produktets levetid (unntatt slitedeler) avhenger blant annet av miljøfaktorer, hovedsakelig omgivelsestemperatur, uforutsett belastning på komponenter som lynnedslag, ytre påvirkning, håndteringsfeil mv. Produktene resirkuleres ved at de leveres til nærmeste gjenvinningsstasjon eller sendes tilbake til produsenten. Kontakt din distributør for mer informasjon. Kostnader som påløper i forbindelse med gjenvinning dekkes ikke.



6.2. Tekniske data Batteriboks 24V FLX S Batteriboks 24V FLX M

Systemspenning:	24 V.
Batterikapasitet, Batteriboks 24V FLX S	To 7,2 Ah eller to 14 Ah.
Batterikapasitet, Batteriboks 24V FLX M	To 45 Ah.
batteritype:	AGM blysyre.
Innhegning:	Pulverlakkert metallplate.
Montering:	Vegg eller 19" stativ.
Produksjonsland	Sverige

6.3. Garanti for batteriboks

Produktet har fem års garanti fra kjøpsdato. support i garantiperioden er tilgjengelig via kontaktinformasjonen på CE-merket. Erstatning for reise- og/eller arbeidstid i forbindelse med feillokalisering, montering av reparerte eller utskiftede varer er ikke inkludert i garantien. Batterier dekkes ikke av garantien.

6.4. CE-merking

På hvert produkt finnes det en CE-etikett med informasjon om produktet og kontaktopplysninger til produsenten. Mangler du noe, eller trenger du mer informasjon, da skal du primært henvende deg til forhandler som også skal kunne svare på spørsmål om garanti og support. Du kan alltid henvende deg til produsenten hvis du har spørsmål om produktets ytelser.

6.5. Tekniske data vedlegg

6.5.1. Tekniske data - Tekniske data FLX S

Info	Forklaring
Navn	FLX S
beskyttelseklasse	IP 32
Mål	Høyde: 222 mm, bredde 437 mm, dybde 145 mm
Høydeenheter	5 HAN
Montering	Vegg eller 19" stativ
Omgivelsestemperatur	+5 °C - +40 °C. For best mulig batterilevetid: +15 °C til +25 °C.
Miljø	Miljøklasse 1, innendørs. 20 % ~ 90 % relativ fuktighet
Materiale	Pulverlakkert stålplate
Farge	Svart
Kabelinnføringer, antall	4
Batterier som passer	4 stk 14 Ah.
Vifte	Ja

6.5.2. Tekniske data - Tekniske data

Info	Forklaring
Navn	FLX M
beskyttelseklasse	IP 32
Mål	Høyde: 224 mm, bredde 438 mm, dybde 212 mm
Høydeenheter	5 HAN
Montering	Vegg eller 19" stativ.
Omgivelsestemperatur	+5 °C - +40 °C. For best mulig batterilevetid: +15 °C til +25 °C.
Miljø	Miljøklasse 1, innendørs. 20 % ~ 90 % relativ fuktighet
Materiale	Pulverlakkert stålplate.
Farge	Svart
Kabelinnføringer, antall	4 Knockout for gaffeltruckhanske
Batterier som passer	2 stk 12 V, 45 Ah.

6.6. Tekniske data: Sabotasjebryter, Sabotasjebryter.

Artikkelnavn	Sabotasjebryter
Type	Mikrobryter
Spenning	12 V / 24 V

Produsert i Milletekniks fabrikk i Partille, Sverige.

Denne oversettelsen er ikke bekreftet. Sjekk mot den svenske originalen for bruk.

6.7. Resirkulering av batterier

Alle batterier må resirkuleres. Returner til produsenten eller lever på gjenvinningsstasjonen.



6.8. Batterier

6.8.1. Batterier følger ikke med

Batterier selges separat.

6.8.2. Batterikombinasjoner Batteriboks 24V FLX S og batteribackup (14 Ah batterier)

Batterikapasitet (Ah)	Batteritype	Antall batterier	Batterier i enheten
14 Ah	14 Ah	2 stk.	2 i batteribackup
42 Ah	14 Ah	6 stk.	2 i batteribackup 4 i batteriboks 1
70 Ah	14 Ah	10 deler.	2 i Battery Backup 4 i batteriboks 1 4 i batteriboks 2

6.8.3. Batterikombinasjoner Batteriboks 24V FLX M og batteribackup (20 Ah batterier)

Batterikapasitet (Ah)	Batteritype	Antall batterier	Batterier i enheten
20 Ah	20 Ah	2 stk	2 i Battery Backup
45 Ah	45 Ah	2 stk	0 i batterisikkerhetskopiering 2 i batteriboks 1
65 Ah	20 Ah+ 45 Ah	4 stk	2 i Batteri backup 2 i batteriboks 1
90 Ah	45 Ah	4 stk	0 i batterisikkerhetskopiering 2 i batteriboks 1 2 i batteriboks 2
110 Ah	20 Ah+ 45 Ah	6 stk	2 i Batteri backup 2 i batteriboks 1 2 i batteriboks 2

Batterikapasitet (Ah)	Batteritype	Antall batterier	Batterier i enheten
135 Ah	45 Ah	6 stk	0 i batterisikkerhetskopiering 2 i batteriboks 1 2 i batteriboks 2 2 i batteriboks 3
155 Ah	20 Ah+ 45 Ah	8 stk	2 i Battery Backup 2 i batteriboks 1 2 i batteriboks 2 2 i batteriboks 3
180 Ah	45 Ah	8 stk	0 i batterisikkerhetskopiering 2 i batteriboks 1 2 i batteriboks 2 2 i batteriboks 3 2 i batteriboks 4
200 Ah	20 Ah+ 45 Ah	10 deler	2 i Battery Backup 2 i batteriboks 1 2 i batteriboks 2 2 i batteriboks 3 2 i batteriboks 4

6.8.4. Batterikombinasjoner Batteriboks 24V FLX M og batteribackup (45 Ah batterier)

Batterikapasitet (Ah)	Batteritype	Antall batterier	Batterier i enheten
45 Ah	45 Ah	2 stk.	2 i Battery Backup
90 Ah	45 Ah	4 stk.	2 i Battery Backup 2 i batteriboks 1
135 Ah	45 Ah	6 stk.	2 i Batteri backup 2 i batteriboks 1 2 i batteriboks 2
180 Ah	45 Ah	8 stk.	2 i Battery Backup 2 i batteriboks 1 2 i batteriboks 2 2 i batteriboks 3
225 Ah	45 Ah	10 deler.	2 i Batteri backup 2 i batteriboks 1 2 i batteriboks 2 2 i batteriboks 3 2 i batteriboks 4

6.8.5. Sertifisert med batteritype

Enheten er sertifisert med et UPLUS-batteri som må brukes for å opprettholde sertifikatet.

6.8.6. 7,2 Ah, 12 V AGM-batteri

Passer inn	Antall batterier
Batteriboks 24V FLX S	4

Batteritype	V	Ah
Vedlikeholdsfri AGM, blybatteri.	12 V	7,2 Ah

Tabell 9. 10+ Designlevetid* batteri

Artikkelnummer	E-nummer	Arikkelnavn	Terminal	Mål. Høyde bredde dybde	Vekt per stk	Fabrikat
MT113-12V07-01	5230536	UPLUS 12V 7,2Ah 10+ Designlivsbat-teri	Flatstift 6,3 mm	151 x 65 x 100 mm.	2,4 kg	UPLUS

*Designlevetid er holdbarheten i år for et ubrukt batteri. Omgivelserfaktorer som varme og belastning påvirker levetiden. Batterier som har en holdbarhet (+10 Design Life) på 10+ år må vanligvis skiftes etter 4-5 år.

6.8.7. 14 Ah, 12 V AGM batteri

Passer inn	Antall batterier
Batteriboks 24V FLX S	4

Batteritype	V	Ah
Vedlikeholdsfri AGM, blybatteri.	12 V	14 Ah

Tabell 10. 10+ Designlevetid* batteri

Artikkelnummer	E-nummer	Arikkelnavn	Terminal	Mål. Høyde bredde dybde	Vekt pr stk	Fabrikat
MT113-12V14-01	5230537	UPLUS 12V 14Ah 10+ De-signlivsbatteri	Flatstift 6,3 mm	151x98x101 mm	4,2 kg	UPLUS

*Designlevetid er holdbarheten i år for et ubrukt batteri. Omgivelserfaktorer som varme og belastning påvirker levetiden. Batterier som har en holdbarhet (+10 Design Life) på 10+ år må vanligvis skiftes etter 4-5 år.

6.8.8. 45 Ah, 12 V AGM batteri

Passer inn	Antall batterier
Batteriboks 24V FLX M	2

Batteritype	V	Ah
Vedlikeholdsfri AGM, blybatteri.	12 V	45 Ah

Tabell 11. 10+ Designlevetid* batteri

Artikkelnummer	E-nummer	Arikkelnavn	Termi-nal	Mål. Høyde bredde dybde	Vekt per stk	Fabrikat
MT113-12V45-01	5230546	UPLUS 12V 45Ah 10+ Designlivs-batteri	M6 Bolt	197x165x170 mm	14,5 kg	UPLUS

*Designlevetid er holdbarheten i år for et ubrukt batteri. Omgivelserfaktorer som varme og belastning påvirker levetiden. Batterier som har en holdbarhet (+10 Design Life) på 10+ år må vanligvis skiftes etter 4-5 år.

6.8.9. Reserver driftstimer - oversikt

Tabellen viser forventet backupdriftstid ved ulike belastninger på batteribackupen.

VIKTIG

Dette er en veiledning og alle tider er omtrentlige og kan avvike fra faktiske tider. Belastning, temperatur og andre faktorer spiller en rolle, og det er derfor den nøyaktige tiden ikke kan gis.

Gjelder nye batterier.

Strømstyrke og batterier varierer med konfigurasjon, sjekk om konfigurasjonen kan håndtere batterier og strømstyrke.

Tabell 12. Reserve driftstider 24 V enheter - med batteriboks, 28 Ah - 70 Ah

Middels strøm	28 Ah	42 Ah	65 Ah	70 Ah
-	4 batterier (14 Ah)	6 batterier (14 Ah)	4 batterier (20 Ah + 45 Ah)	10 batterier (7 Ah)
Laster	Reserver driftstid (ca), minutter			
0,5 A	1650	2090	5574	3440
1 A	970	865	3252	2118
2 A	560	815	1770	1329
4 A	335	490	930	864
6 A	245	360	600	605
8 A	210	310	426	544
10 A	160	240	342	414
12 A	140	210	270	363
14 A	120	180	234	311
16 A	100	150	204	286
18 A	90	130	150	254
20 A	84	126	138	241

Tabell 13. Reserve driftstider 24 V enheter - med batteriboks, 90 Ah - 155 Ah

Middels strøm	90 Ah	110 Ah	135 Ah	155 Ah
-	4 batterier (45 Ah)	6 batterier (20 Ah + 45 Ah)	6 batterier (45 Ah)	8 batterier (20 Ah + 45 Ah)
Laster	Reserver driftstid (ca), minutter			
0,5 A	4705	5796	7056	8215
1 A	2928	3582	4392	5070
2 A	1836	2247	2754	3230
4 A	1183	1438	1762	2018
6 A	788	959	1175	1345
8 A	748	861	1048	1150
10 A	570	689	839	920

Middels strøm	90 Ah	110 Ah	135 Ah	155 Ah
12 A	499	603	699	765
14 A	427	516	629	655
16 A	404	499	592	590
18 A	359	444	526	520
20 A	340	420	498	495

Tabell 14. Reserve driftstider 24 V enheter - med batteriboks, 180 Ah - 225 Ah

Middels strøm	180 Ah	200 Ah	225 Ah
-	8 batterier (45 Ah)	10 batterier (20 Ah + 45 Ah)	10 batterier (45 Ah)
Laster	Reserver driftstid (ca), minutter		
0,5 A	9408	12972	11760
1 A	5856	7872	7320
2 A	3672	4548	4590
4 A	2365	2670	2945
6 A	1577	1780	1960
8 A	1500	1558	1800
10 A	1140	1246	1410
12 A	950	1038	1200
14 A	855	890	1055
16 A	810	902	995
18 A	715	802	885
20 A	680	722	840

Med forbehold om skrivefeil.

Denne siden er med vilje tom.

EU DECLARATION OF CONFORMITY

According to the EMC Directive 2014/30/EU, the Low Voltage Directive 2014/35/EU and the RoHS Directive 2011/65/EU, including amendment (EU) 2015/863.

Type of equipment:

Brand name or trade mark: Milleteknik

Type designation(s)/Model no(s):

Battery boxes, battery shelves, etc - name, article number and e-number

Name	Part number	E-number (SE)
Battery Box 24V FLX M	FM010000024BB01-RO1	5213573
Battery Box 24V FLX S	FS010000024BB01-RO1	5213574

Manufacturer's name, address, telephone & fax no:

Milleteknik AB
Ögärdesvägen 8 B
SE-433 30 Partille, Sweden

Phone: +46-31-34 00 230,
Fax: --

Manufacturer's authorized representative within EU (for manufacturers outside EU):

Not applicable. The manufacturer is established within the EU.

The following standards and/or technical specifications, which comply with good engineering practice in safety matters in force within the EEA, have been applied:

Standard Test report/technical construction file/normative document.

Certifications and approvals

Approved according to

Complies with	Directives
Emissions	A11:2020 (CISPR 32), Class B
Immunity	EN61000-6-2:2005, EN61000-4-2, -3, 4, -5, -6, -11 SS-EN 50130-4:2011 Edition 2, EN50131-6
CE	CE marking according to Regulation (EC) No 765/2008
RoHS	RoHS Directive 2011/65/EU, including amendment (EU) 2015/863
EMC	EMC Directive 2014/30/EU
Electrical safety (LVD)	Low Voltage Directive 2014/35/EU

Responsibility and signature

As manufacturer established within the EEA, we declare under our sole responsibility that the equipment complies with the provisions of the Directives stated above.

Date and place of issue Signature of authorized person: Partille, Sweden, 17-11-2026, (day-month-year).

Name and position



Elias Bylund, Product Specialist

Inledning och omfattning

Detta dokument beskriver hur Milleteknik AB hanterar tillämpliga krav enligt REACH-förordningen (EG) nr 1907/2006, RoHS-direktivet 2011/65/EU med ändringar, ämnesbegränsningarna i batteriförordningen (EU) 2023/1542 samt bestämmelserna om anmälan till Europeiska kemikaliemyndighetens (ECHA) SCIP-databas.

Dokumentet omfattar Milletekniks produktsortiment, inklusive de blybatterier som ingår i eller säljs till produkterna. Eftersom produkterna skiljer sig åt i konstruktion, material och användningsområde kan olika regelverk och skyldigheter vara tillämpliga för olika produkter.

Milletekniks arbete med regelefterlevnad grundas på information från leverantörer, teknisk dokumentation och andra relevanta underlag. Information om särskilt farliga ämnen (SVHC) enligt REACH artikel 33 lämnas i detta dokument och, för blybatterier, i batteriets dokumentation. Övrig produktspecifik information om ämnesinnehåll lämnas på förfrågan.

Dokumentet ersätter inte EU-försäkran om överensstämmelse, som utfärdas separat.

Tillämpliga regelverk

REACH – Förordning (EG) nr 1907/2006

REACH reglerar bland annat registrering, utvärdering, tillståndsprövning och begränsning av kemiska ämnen inom EU. För varor är särskilt bestämmelserna om begränsade ämnen och informationsskyldigheten enligt artikel 33 relevanta.

RoHS – Direktiv 2011/65/EU

RoHS begränsar användningen av vissa farliga ämnen i elektrisk och elektronisk utrustning. Direktivet omfattar de ämnen och gränsvärden som anges i bilaga II, ändrad bland annat genom direktiv (EU) 2015/863. Undantag från begränsningarna regleras i bilagorna III och IV.

Batteriförordningen – Förordning (EU) 2023/1542

Batteriförordningen reglerar batterier under hela deras livscykel och begränsar bland annat innehållet av kvicksilver, kadmium och bly enligt bilaga I. Batterier omfattas inte av RoHS-direktivet. De blybatterier som ingår i eller säljs till Milletekniks produkter är industribatterier enligt artikel 3.1.13, avsedda för reservkraft i larm- och säkerhetssystem.

SCIP – Direktiv 2008/98/EG

Skyldigheten att lämna information till ECHA:s SCIP-databas följer av artikel 9.1 i) i avfallsdirektivet 2008/98/EG, i dess ändrade lydelse. Anmälningsskyldigheten gäller berörda varor som innehåller särskilt farliga ämnen (SVHC) på kandidatförteckningen enligt REACH i koncentrationer över 0,1 viktprocent.

REACH – särskilt farliga ämnen (SVHC)

Europeiska kemikaliemyndigheten (ECHA) för en kandidatförteckning över ämnen som inger mycket stora betänkligheter (Substances of Very High Concern, SVHC). Förteckningen uppdateras regelbundet och kan medföra särskilda skyldigheter för företag som tillverkar, importerar eller tillhandahåller varor inom EU.

Enligt REACH-förordningens artikel 33 gäller särskilda informationskrav när en vara innehåller ett ämne på kandidatförteckningen i en koncentration över 0,1 viktprocent (w/w).

För sammansatta produkter gäller gränsvärdet för varje ingående vara som behåller sin egenskap av vara, inte enbart för den färdiga produktens totala vikt.

Förekomst av ett SVHC-ämne över 0,1 viktprocent innebär inte i sig att varan är förbjuden att sälja. Eventuella begränsningar eller förbud bedöms separat enligt tillämpliga bestämmelser i REACH.

I Milletekniks sortiment gäller detta bly (CAS 7439-92-1), som finns på kandidatförteckningen. Bly förekommer i en koncentration över 0,1 viktprocent i vissa komponenter och lödningar i elektronikprodukterna samt i blybatterier. Blybatterier och produkter som levereras med blybatterier anges i bilaga 1.

Aktuell kandidatförteckning finns på ECHA:s webbplats.

REACH – informationsskyldighet

Enligt artikel 33 i REACH-förordningen (EG) nr 1907/2006 ska leverantörer av varor som innehåller ämnen på ECHA:s kandidatförteckning i koncentrationer över 0,1 viktprocent (w/w) tillhandahålla information som möjliggör säker användning av varan.

Informationen ska som minimum omfatta det aktuella ämnets namn och, när det behövs, relevanta anvisningar för säker hantering och användning.

För berörda varor ska informationen lämnas till yrkesmässiga mottagare utan föregående begäran. Milleteknik lämnar informationen i detta dokument och, för blybatterier, i batteriets dokumentation.

För blybatterier gäller följande: Vid normal användning sker ingen exponering för bly. Batteriet får inte öppnas eller skadas. Förbrukade batterier ska lämnas till återvinning enligt gällande För elektronikprodukter gäller följande: Bly förekommer i vissa komponenter och lödningar. Vid normal användning sker ingen exponering för bly. Uttjänta produkter ska lämnas till återvinning som elektronikavfall.

För blybatterier gäller följande: Vid normal användning sker ingen exponering för bly. Batteriet får inte öppnas eller skadas. Förbrukade batterier ska lämnas till återvinning enligt gällande regler.regler.

För frågor om ämnesinnehåll i Milletekniks produkter kan företaget kontaktas via info@milleteknik.se.

SCIP – registrering och produktinformation

SCIP är Europeiska kemikaliemyndighetens (ECHA) databas för information om särskilt farliga ämnen (SVHC) i varor och sammansatta produkter.

Anmälningsskyldigheten gäller när en vara innehåller ett ämne på kandidatförteckningen enligt REACH i en koncentration över 0,1 viktprocent (w/w), enligt artikel 9.1 i) i avfallsdirektivet 2008/98/EG.

Milleteknik AB har anmält berörda varor till SCIP-databasen. Det gäller elektronikprodukterna i sortimentet samt de produkter och batterier som anges i bilaga 1. SCIP-nummer ingår inte i detta dokument utan lämnas på förfrågan.

Information om anmälda varor finns tillgänglig via ECHA:s SCIP-databas.

RoHS – begränsade ämnen

RoHS-direktivet 2011/65/EU, med senare ändringar, begränsar användningen av vissa farliga ämnen i elektrisk och elektronisk utrustning.

För produkter som omfattas av direktivet gäller följande högsta tillåtna koncentrationer i homogena material enligt bilaga II:

Ämne	Högsta koncentration
Bly (Pb)	0,1 %
Kvicksilver (Hg)	0,1 %
Kadmium (Cd)	0,01%
Sexvärt krom (Cr VI)	0,1%
Polybromerade bifenyler (PBB)	0,1%
Polybromerade difenyletrar (PBDE)	0,1%
Bis(2-etylhexyl)ftalat (DEHP)	0,1%
Butylbensylftalat (BBP)	0,1%
Dibutylftalat (DBP)	0,1%
Diisobutylftalat (DIBP)	0,1%

Gränsvärdena gäller för varje homogent material, inte för produktens totala vikt. Ett homogent material är ett material med enhetlig sammansättning som inte kan delas upp i olika material genom mekaniska metoder.

För produkter som omfattas av RoHS ska ämnesbegränsningarna uppfyllas med beaktande av eventuella tillämpliga undantag enligt direktivets bilagor III och IV.

Batterier omfattas inte av RoHS-direktivet utan av batteriförordningen (EU) 2023/1542. Gränsvärdet för bly i tabellen gäller därför inte för de blybatterier som ingår i eller säljs till produkterna.

RoHS – undantag

RoHS-direktivet 2011/65/EU medger undantag från vissa ämnesbegränsningar för särskilda material, komponenter och användningsområden enligt bilagorna III och IV.

Undantagen är begränsade till de användningar och produktkategorier som anges i direktivet och kan vara tidsbegränsade.

För produkter som omfattas av RoHS kan Milleteknik AB tillämpa sådana undantag när villkoren är uppfyllda. Tillämpligheten bedöms utifrån relevant teknisk dokumentation och information från leverantörer.

Ett undantag från RoHS innebär inte automatiskt undantag från informationsskyldigheter enligt REACH eller anmälningsskyldigheter till SCIP.

Ämnesinformation och spårbarhet

Milleteknik AB:s bedömning av ämnesinnehåll och regelefterlevnad baseras på tillgänglig information från leverantörer och relevant teknisk dokumentation.

Underlagen kan omfatta leverantörsintyg, materialdeklarationer, uppgifter om särskilt farliga ämnen (SVHC) samt information om tillämpliga undantag enligt RoHS. För blybatterier grundas bedömningen på uppgifter från importören, bland annat om batteriets klassning enligt batteriförordningen (EU) 2023/1542.

För produkter som omfattas av särskilda informations- eller anmälningsskyldigheter ska relevanta uppgifter kunna kopplas till berörd produkt eller ingående vara.

Kontroll och uppföljning

Milleteknik AB bevakar förändringar i tillämpliga regelverk, däribland batteriförordningen (EU) 2023/1542, ECHA:s kandidatförteckning över särskilt farliga ämnen (SVHC) samt relevanta undantag enligt RoHS-direktivet. Kandidatförteckningen kontrolleras normalt i samband med ECHA:s uppdateringar.

Information om produkternas ämnesinnehåll och regelefterlevnad följs upp utifrån tillgänglig leverantörsdokumentation och andra relevanta underlag.

Vid förändringar som kan påverka produkternas regelefterlevnad eller medföra nya informations- och anmälningsskyldigheter görs en bedömning av behovet av kompletterande information eller åtgärder.

Detta dokument ses över och uppdateras vid behov för att återspegla aktuella krav och tillgänglig information.

Försäkran och kontaktuppgifter

Milleteknik AB försäkrar att de produkter som företaget tillhandahåller på EU-marknaden enligt tillgängliga underlag uppfyller tillämpliga krav enligt REACH-förordningen (EG) nr 1907/2006 och, för produkter som omfattas av direktivet, RoHS-direktivet 2011/65/EU med senare ändringar.

Millitekniks elektronikprodukter innehåller bly, som finns på ECHA:s kandidatförteckning, i en koncentration över 0,1 viktprocent i vissa komponenter och lödningar. Även blybatterierna innehåller bly över 0,1 viktprocent. Blybatterier och produkter som levereras med blybatterier anges i bilaga 1. Enligt importörens uppgifter uppfyller batterierna ämnesbegränsningarna i batteriförordningen (EU) 2023/1542.

Bedömningen grundas på leverantörsintyg, materialinformation och relevant teknisk dokumentation. Eventuella undantag enligt RoHS tillämpas endast när villkoren för dessa är uppfyllda.

Milleteknik AB hanterar tillämpliga informationsskyldigheter enligt REACH artikel 33 samt anmälningsskyldigheter till ECHA:s SCIP-databas.

Denna försäkran avser tillämpliga regelkrav vid utfärdandet och uppdateras vid behov.

Företagsuppgifter

Milleteknik AB

Ögärdesvägen 8B

433 30 Partille, Sverige

Organisationsnummer: 556469-2043

E-post: info@milleteknik.se

Webbplats: www.milleteknik.se

Datum: 2026-11-16



Ansvarig: Elias Bylund, produktspecialist

Bilaga 1 – Blybatterier och produkter som levereras med blybatterier

Batterier innehåller bly (CAS 7439-92-1), som finns på ECHA:s kandidatförteckning, i en koncentration över 0,1 viktprocent. Det gäller även produkter som levereras med dessa batterier. Anvisningar för säker användning finns i avsnittet REACH – informationsskyldighet.

Produkter som levereras med blybatterier	Artikelnummer	Batterier som ingår	Artikelnummer batteri
MOVEO 24V 10A FLX L	FL01P30024P100-BA1	2 × 45 Ah	MT113-12V45-01
SHS 24V 10A FLX L	FL01P30024P100-SH1	2 × 45 Ah	MT113-12V45-01
SHS 24V 5A FLX S	FS01P30024P050-SH1	2 × 14 Ah	MT113-12V14-01
MOVEO 24V 10A FLX S	FS01P30024P100-BA1	2 × 14 Ah	MT113-12V14-01
SHS 24V 10A FLX S	FS01P30024P100-SH1	2 × 14 Ah	MT113-12V14-01
ECO 12V 2A Mini	MI01C10512P020B01	1 × 1,2 Ah	MT113-12V01-01
ECO 24V 1A Mini	MI01C10524P010B01	2 × 1,2 Ah	MT113-12V01-01
ECO 24V 1A S	SM01C10324P010B02	2 × 2,3 Ah	MT113-12V02-01
ECO 12V 2A S - ADDS - EU	SM02C10512P020-AD1EU	1 × 7,2 Ah	MT113-12V07-01

Blybatterier	Artikelnummer batteri	Vikt/st
UPLUS 12V 1,2Ah	MT113-12V01-01	0,6 kg
UPLUS 12V 2,3Ah	MT113-12V02-01	1,0 kg
UPLUS 12V 4,5Ah	MT113-12V04-01	1,6 kg
UPLUS 12V 7,2Ah	MT113-12V07-01	2,4 kg
UPLUS 12V 14Ah	MT113-12V14-01	4,2 kg
UPLUS 12V 20Ah	MT113-12V20-01	6,0 kg
UPLUS 12V 28Ah	MT113-12V28-01	9,5 kg
UPLUS 12V 45Ah	MT113-12V45-01	14,5 kg
UPLUS 12V 55Ah FM	MT114-12V55-FT	18,0 kg
UPLUS 12V 62Ah FM	MT114-12V62-FT	19,5 kg
UPLUS 12V 75Ah	MT113-12V75-01	23,0 kg
Enersys 12V 92Ah	MT114-12V92XL-00	28,7 kg
UPLUS 12V 100Ah	MT113-12V100-01	30,0 kg
UPLUS 12V 100Ah FM	MT114-12V100H-FT	34,5 kg
UPLUS 12V 125Ah FM	MT114-12V125-FT	41,5 kg
UPLUS 12V 150Ah	MT113-12V150-01	43,5 kg
UPLUS 12V 150Ah FM	MT114-12V150-FT	43,8 kg