BAS XL/SSF1014 (BT80)

typ A / type A — **larmklass 3 / security grade 3** — **miljöklass 1 / environmental class 1**

TEKNISKA DATA

Utspänning	(V):	27,3
Maxström	(A):	5
Larmklass 3, som del i IAS	(A):	1,2 (30h)
(Larmklass 3, fristående)	(A):	1,6 (24h)
(Larmklass 2, som del i IAS)	(A):	3,0 (12h)
Batterikapacitet	(Ah):	42
Batterimärklivslängd	(År):	10-12
Dimension (h*b*dj)	(mm):	495*420*225
Vikt	(kg):	13

Utspänning,ripple:	<200mVp-p.
Reglermoggrannhet:	<100mV.
Nätspänning, frekvens:	88-260Vac, 47-63Hz.
Verkningsgrad:	80-89%.
Strömbegränsning:	typ 120% av märkström.
Konstantspänning:	I/U enligt DIN 41773.
Batterityp/livslängd:	underhållsfria ventilreglerade blybatterier / märklivslängd vid 20°C rumstemperatur.
Djupuraddningsskydd:	batteripolspänning (nom. 24V) 21V eller (nom 12) 10,5V.
Larm (reläväxling):	Funktionslarm (nät-/laddarfel).
Omgivningstemperatur:	15-30°C
Kapsling/Täthet:	BASläda IP20
Provning:	CE-märkt, uppfyller EN50081-1, EN55011(B), EN50082-2, EN55022(B), EN61000-3-2,-3, EN61000-4,-2,-3,-4,-5,-6,-11,Level 3, LVD EN60950

BAS strömförsörjningsutrustningar är designade med senaste primärswitchteknik för att erhålla hög driftsäkerhet och lång livslängd hos både elektronik och batterier.

BATTERIBYTE

Koppla bort batterier (om möjligt även nät-spänning). Plocka ut batterier och byt dem. Anslut de nya som tidigare. Var försiktig, så batteripoler ej kortsluts! Av miljöskäl ska uttjänt blyackumulator lämnas till batteriinsamling/miljöstation.

INKOPPLING

ANSLUT ELNÄT (se bild ovan)
FAS - plint A
NOLL - plint B
SKYDDSJORD - plint C

ANSLUT LAST
Anslut grupper +/- enligt bild t.hö. (6-UT kort)

ANSLUT LARM på buss och ev. sabotagekontakt.
-Vinkla arm på sabotagekontakt så att larm sker innan obehörigåtkomst in i skåp är möjlig. Sabotagevinkel monteras/fixeras i vägg genom kvadratiskt hål i bottenplåt på skåp.

AVSÄKRING
(Glasrörssäkringar på kretskort)
ELNÄT Fas "F10" - T2,5A
LAST + / - "F1"/"F2" - F 5A
BATTERI "F3" - T16A
(Glasrörssäkringar på 6-UTkort)
Gruppsäkr. 6-UT - F2A
Batteriautomatsäkring - D32

INSTALLATION

Vid placering bör beaktas att ett utrymme om minst 100 mm ska finnas runt om enheten, så att god luftgenomströmning erhålls. Kabelgenomföringar placeras uppåt i BAS XL skåp. Anslut last, nät och larm på kretskort.

LARMINDIKATION

All statusinformation skickas över buss, såsom larm för Självdiagnos (över-/underspänning, ej inkoppliade batterier, åldrade batterier), Nätbortfallslarm, Låg batterispänning (i batterdrift), Sabotage samt larm för utlösta lastsäkringar.
Förutom att all statusinformation skickas över buss återges den dessutom delvis på frontpanel och växlade reläutgångar (visade i bild till höger).

DRIFTSÄTTNING

1. Anslut nät (ej tillslaget), last och larm.
2. Placera batterierna om i skåpets botten / på dess hylla så att polerna är vända utåt mot luckan och riktade mot varandra in mot skåpets centrum (+ mot - och - mot +); justera in batterimellanlägget med de förberedda kablarna så att det löper mitt emellan batterierna. Anslut batterikablaget till batterierna. Fixera batterierna med hjälp av spännbanden. Fixera gärna lös spännbandsände i det åtdragna spännbandet med exempelvis ett buntband. Ställ automatsäkring(ar) vid batterierna i läge "ON".
3. Slå till nätspänning och låt systemet starta upp.
4. Testa funktion genom att temporärt slå ifrån nätspänning (=batterier fortsätter driva last)

Vid avsaknad av nätspänning kan systemet startas direkt på - nya - batterier genom att trycka ned tryckknapp "SW2" på kretskortet. Koppla dock om möjligt snarast in nät eller koppla loss batterier igen för att spara batterier.
OBS! Detta är ingen RESET-knapp.

SKÖTSELANVISNING

Aggregatet är underhållsfritt vid installation i inomhusmiljö. Batterier bör dock bytas efter angiven märklivslängd (tidigare vid hög värme).

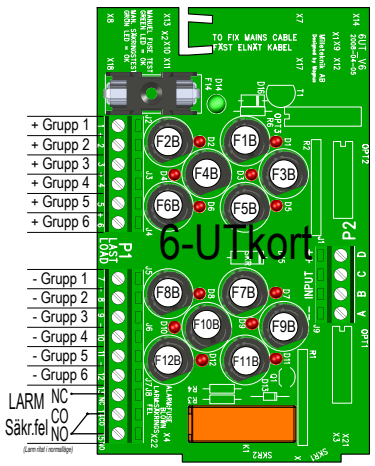

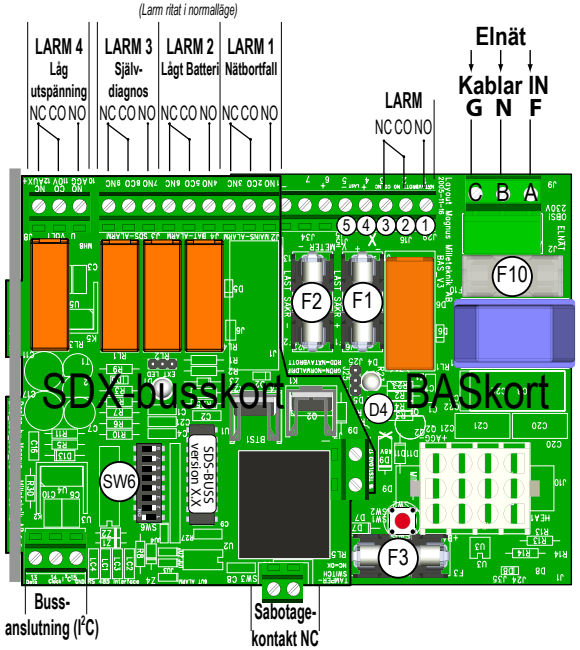

milleteknik Ögärdesvägen 8b 433 30 PARTILLE tel: 031-34 00 230 fax: 031-34 00 239 e-mail: info@milleteknik.se upplaga rev. 20090526

BAS XL/SSF1014 (BT80)

typ A / type A — **larmklass 3 / security grade 3** — **miljöklass 1 / environmental class 1**

TEKNISKA DATA

Utspänning	(V):	27,3
Maxström	(A):	5
Larmklass 3, som del i IAS	(A):	1,2 (30h)
(Larmklass 3, fristående)	(A):	1,6 (24h)
(Larmklass 2, som del i IAS)	(A):	3,0 (12h)
Batterikapacitet	(Ah):	42
Batterimärklivslängd	(År):	10-12
Dimension (h*b*dj)	(mm):	495*420*225
Vikt	(kg):	13

Utspänning,ripple:	<200mVp-p.
Reglermoggrannhet:	<100mV.
Nätspänning, frekvens:	88-260Vac, 47-63Hz.
Verkningsgrad:	80-89%.
Strömbegränsning:	typ 120% av märkström.
Konstantspänning:	I/U enligt DIN 41773.
Batterityp/livslängd:	underhållsfria ventilreglerade blybatterier / märklivslängd vid 20°C rumstemperatur.
Djupuraddningsskydd:	batteripolspänning (nom. 24V) 21V eller (nom 12) 10,5V.
Larm (reläväxling):	Funktionslarm (nät-/laddarfel).
Omgivningstemperatur:	15-30°C
Kapsling/Täthet:	BASläda IP20
Provning:	CE-märkt, uppfyller EN50081-1, EN55011(B), EN50082-2, EN55022(B), EN61000-3-2,-3, EN61000-4,-2,-3,-4,-5,-6,-11,Level 3, LVD EN60950

BAS strömförsörjningsutrustningar är designade med senaste primärswitchteknik för att erhålla hög driftsäkerhet och lång livslängd hos både elektronik och batterier.

BATTERIBYTE

Koppla bort batterier (om möjligt även nät-spänning). Plocka ut batterier och byt dem. Anslut de nya som tidigare. Var försiktig, så batteripoler ej kortsluts! Av miljöskäl ska uttjänt blyackumulator lämnas till batteriinsamling/miljöstation.

INKOPPLING

ANSLUT ELNÄT (se bild ovan)
FAS - plint A
NOLL - plint B
SKYDDSJORD - plint C

ANSLUT LAST
Anslut grupper +/- enligt bild t.hö. (6-UT kort)

ANSLUT LARM på buss och ev. sabotagekontakt.
-Vinkla arm på sabotagekontakt så att larm sker innan obehörigåtkomst in i skåp är möjlig. Sabotagevinkel monteras/fixeras i vägg genom kvadratiskt hål i bottenplåt på skåp.

AVSÄKRING
(Glasrörssäkringar på kretskort)
ELNÄT Fas "F10" - T2,5A
LAST + / - "F1"/"F2" - F 5A
BATTERI "F3" - T16A
(Glasrörssäkringar på 6-UTkort)
Gruppsäkr. 6-UT - F2A
Batteriautomatsäkring - D32

INSTALLATION

Vid placering bör beaktas att ett utrymme om minst 100 mm ska finnas runt om enheten, så att god luftgenomströmning erhålls. Kabelgenomföringar placeras uppåt i BAS XL skåp. Anslut last, nät och larm på kretskort.

LARMINDIKATION

All statusinformation skickas över buss, såsom larm för Självdiagnos (över-/underspänning, ej inkoppliade batterier, åldrade batterier), Nätbortfallslarm, Låg batterispänning (i batterdrift), Sabotage samt larm för utlösta lastsäkringar.
Förutom att all statusinformation skickas över buss återges den dessutom delvis på frontpanel och växlade reläutgångar (visade i bild till höger).

DRIFTSÄTTNING

1. Anslut nät (ej tillslaget), last och larm.
2. Placera batterierna om i skåpets botten / på dess hylla så att polerna är vända utåt mot luckan och riktade mot varandra in mot skåpets centrum (+ mot - och - mot +); justera in batterimellanlägget med de förberedda kablarna så att det löper mitt emellan batterierna. Anslut batterikablaget till batterierna. Fixera batterierna med hjälp av spännbanden. Fixera gärna lös spännbandsände i det åtdragna spännbandet med exempelvis ett buntband. Ställ automatsäkring(ar) vid batterierna i läge "ON".
3. Slå till nätspänning och låt systemet starta upp.
4. Testa funktion genom att temporärt slå ifrån nätspänning (=batterier fortsätter driva last)

Vid avsaknad av nätspänning kan systemet startas direkt på - nya - batterier genom att trycka ned tryckknapp "SW2" på kretskortet. Koppla dock om möjligt snarast in nät eller koppla loss batterier igen för att spara batterier.
OBS! Detta är ingen RESET-knapp.

SKÖTSELANVISNING

Aggregatet är underhållsfritt vid installation i inomhusmiljö. Batterier bör dock bytas efter angiven märklivslängd (tidigare vid hög värme).

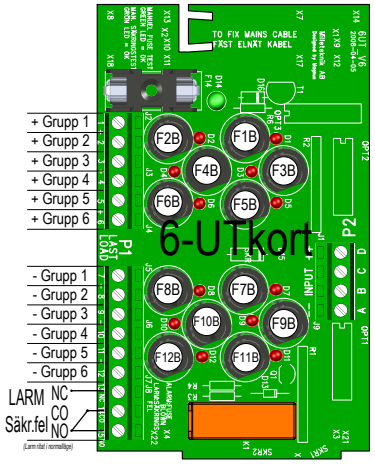

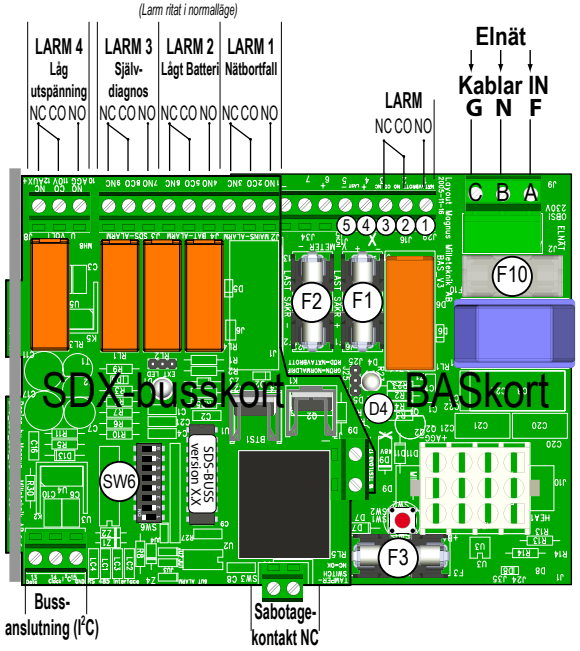

milleteknik Ögärdesvägen 8b 433 30 PARTILLE tel: 031-34 00 230 fax: 031-34 00 239 e-mail: info@milleteknik.se upplaga rev. 20090526